Instrucciones de instalación y de uso
para el especialista y el usuario

MAEVO DC Inverter

En primer lugar, nos gustaría agradecerle que haya elegido uno de nuestros productos.

Estamos seguros de que quedará satisfecho, porque representa la vanguardia en la tecnología de fancoils domésticos.

Siguiendo las sugerencias de este manual, el producto que ha adquirido funcionará sin problemas, ofreciéndole temperaturas ambiente óptimas con unos costes mínimos de energía.

Atlantic Ibérica

Cumplimiento normativo

Esta unidad cumple las siguientes directivas europeas:

- Límites de tensión (2014/35/UE);
- Compatibilidad electromagnética (2014/30/UE);

Los pictogramas del siguiente capítulo ofrecen la información necesaria para un uso seguro y correcto del aparato de una forma rápida y sin errores.

Pictogramas de Editorial

U Usuario
- Hace referencia a las páginas que contienen instrucciones o información para el usuario.

I Instalador
- Hace referencia a las páginas que contienen instrucciones o información para el instalador.

S Servicio
- Hace referencia a las páginas que contienen instrucciones o información para el SERVICIO DE ASISTENCIA TÉCNICA del instalador.

Pictogramas de seguridad

⚠ Advertencia
- Señala al personal que las operaciones descritas pueden causar lesiones físicas si no se llevan a cabo según las reglas de seguridad.

⚠ Peligro de alta tensión
- Señala al personal que las operaciones descritas pueden causar electrocución si no se llevan a cabo según las reglas de seguridad.

⚠ Peligro por el calor
- Señala al personal que las operaciones descritas pueden causar quemaduras si no se llevan a cabo según las reglas de seguridad.

⛔ Prohibición
- Hace referencia a acciones prohibidas.

Índice

Índice 2
INFORMACIÓN GENERAL 5
Advertencias generales 5
Normas de seguridad esenciales 5
Gama del producto 6
Especificaciones técnicas nominales 6
Dimensiones generales de MAEVO 7
Dimensiones y peso durante el transporte 7
INSTALACIÓN 8
Colocación de la unidad 8
Procedimiento de instalación 8
Espacio necesario para la instalación 8
Apertura de las piezas estéticas para la instalación del equipo y de las conexiones 9
Montaje en pared o desagüe sobre suelo 11
Conexiones hidráulicas 15
Desagüe del agua de condensación 17
Sistema de llenado 18
Purga de aire al llenar el sistema 18
Cableado 19
INSTALACIÓN Y CONEXIÓN DEL PANEL DE CONTROL 20
Conexiones del Adaptador de Pared 080689 20
Conexiones del Control de Pared 080690 21
Instalación del panel de control remoto de montaje en pared 080690 22
Abrazaderas de resorte -AB+ y conexión CP 23
Conexión de entrada de contacto de presencia CP 23
Conexiones 080690 24
Diagrama para las conexiones con termostatos de 3 velocidades 25
Conexiones con termostatos de 3 velocidades 26
Señales LED 26
Gestión de la sonda de agua en termostato de 3 velocidades 27
Diagrama para las conexiones con termostatos/señales de 0-10 V de CC 28
Conexiones con termostatos de 0-10 V 28
Señales LED 28
Panel y diagrama del cableado del termostato 29
INSTRUCCIONES DE FUNCIONAMIENTO CON CONTROL REMOTO 31
Advertencias 31
Gestión del aparato con la pantalla táctil y el mando a distancia 31
Descripción de las funciones 32
Resolución de problemas 35
INSTRUCCIONES DE USO CON PANEL DE CONTROL DE MONTAJE EN PARED 36
Panel de control electrónico de montaje en pared SMART TOUCH con sonda de temperatura ambiente 36
Pantalla 36
Función de las teclas 36
Arranque general 37
Activación 37
Configuración de los modos de funcionamiento de calefacción/refrigeración 37
Modo en espera 37

Selección de temperatura 37
Funcionamiento automático 38
Funcionamiento silencioso 38
Función nocturna 38
Funcionamiento a máxima velocidad de ventilación 38
Bloqueo de teclas 38
Reducción de brillo mínimo 38
Desactivación 39
Ajuste de desviación de la sonda de temperatura ambiente 39
Apagado de larga duración 39
Señales de error 39
Panel electrónico con modulación continua para conexión remota del termostato 40
Señales LED (ref. A) 40
MANTENIMIENTO RUTINARIO 41
Mantenimiento 41
Limpieza externa 41
Limpieza del filtro de succión de aire 42
Sugerencias para ahorrar energía 43
RESOLUCIÓN DE PROBLEMAS 43
Tabla de resolución de problemas 44
Condiciones de Garantía 45
Condi

INFORMACIÓN GENERAL

1.1 Advertencias generales

⚠ Tras el desembalaje, asegúrese de que todos los componentes estén presentes. En caso contrario, contacte con el distribuidor que le vendió el dispositivo.

⚠ Solo las empresas instaladoras cualificadas están autorizadas a instalar los fancoils MAEVO.

⚠ Estos dispositivos se han diseñado como aparato de calefacción o climatización, y deben usarse para estos fines y de forma compatible con sus niveles de rendimiento.
Queda excluida toda responsabilidad contractual y extracontractual del fabricante por daños causados a personas, animales o bienes por errores de instalación, ajustes inadecuados, mantenimiento o uso.

⚠ Si hay fugas de agua del dispositivo, ponga el interruptor principal en posición «Off» y cierre las llaves de corte del agua.
Póngase en contacto con nuestro servicio de Asistencia Técnica cuanto antes o con un especialista profesional cualificado. No intente solucionar el problema por su cuenta.

⚠ Si el dispositivo no va a estar operativo durante un largo período de tiempo, asegúrese de llevar a cabo el siguiente procedimiento:
- Ponga el interruptor del sistema principal en posición «Off».
- Cierre las llaves de corte del agua.
- Si hay peligro de congelación, asegúrese de haber añadido líquido anticongelante en los circuitos; de lo contrario, drene el sistema por completo.

⚠ Las temperaturas demasiado bajas o demasiado altas son perjudiciales para la salud, además de suponer un gasto innecesario de energía.
Evite el contacto directo con el flujo de aire durante un período largo de tiempo.

⚠ Evite que el lugar de la instalación esté cerrado durante mucho tiempo. Abra las ventanas con frecuencia para garantizar una correcta renovación del aire.

⚠ El manual de instrucciones forma parte del dispositivo y, por lo tanto, debe guardarse con cuidado y debe acompañarlo SIEMPRE, incluso si transfiere el dispositivo a otro propietario o lo traslada de sitio. Si el manual se daña o se pierde, solicite una copia al Servicio de Asistencia Técnica.

⚠ Todas las intervenciones de reparación y mantenimiento las debe llevar a cabo el departamento de servicio técnico o personal cualificado profesionalmente, tal como se indica en este folleto. No modifique ni manipule el aparato, ya que podría crear situaciones peligrosas y el fabricante no se hará cargo de ningún daño causado.

⚠ Evite el contacto: hay riesgo de quemaduras.

⚠ La reparación y/o sustitución de cualquier elemento deteriorado incluido el cable eléctrico debe ser realizado por profesionales cualificados, quedando prohibida la manipulación por cualquier otra persona.

1.2 Normas de seguridad esenciales

⛔ Tenga en cuenta que el uso de productos eléctricos con agua requiere que los operarios cumplan con determinadas normas de seguridad esenciales:
⛔ Se prohíbe que los niños y las personas discapacitadas sin asistencia utilicen el dispositivo.
⛔ Se prohíbe tocar el dispositivo descalzo o con partes del cuerpo que estén mojadas o húmedas.
⛔ Se prohíbe limpiar el dispositivo sin haberlo desconectado primero poniendo el interruptor principal del sistema en posición «Off».
⛔ Se prohíbe modificar los dispositivos de ajuste y de seguridad o manipular el dispositivo sin la autorización y las indicaciones del fabricante.

⛔ Se prohíbe desconectar, doblar o tirar de los cables eléctricos del dispositivo, incluso cuando esté desconectado.
⛔ No introduzca objetos ni sustancias por las rejillas de entrada y salida de aire.
⛔ Se prohíbe abrir las puertas de acceso de las piezas internas del dispositivo sin haber puesto el interruptor principal del sistema en posición «Off».
⛔ Se prohíbe desechar o dejar al alcance de los niños los materiales del embalaje que pudieran ser peligrosos.
⛔ Se prohíbe subirse encima del dispositivo o colocar cualquier objeto encima de él.
⛔ Los componentes externos del dispositivo pueden alcanzar temperaturas superiores a los 70 °C.

1.3 Gama del producto

Los fancoils de la gama MAEVO están disponibles para su montaje en pared o con un desagüe en el suelo en circunstancias especiales.
El terminal está disponible en tres niveles de rendimiento y tamaños diferentes, todos con configuración de dos tubos.

1.4 Especificaciones técnicas

DATOS TÉCNICOS				
MAEVO		**MAEVO 400**	**MAEVO 600**	**MAEVO 800**
Contenido de agua batería	L	0,54	0,74	0,93
Presión máxima de funcionamiento	bares	10	10	10
Temperatura máxima de entrada de agua	°C	80	80	80
Temperatura mínima de entrada de agua	°C	4	4	4
Conexiones hidráulicas	"	Eurokonus 3/4	Eurokonus 3/4	Eurokonus 3/4
Tensión del suministro eléctrico	V/Fases/Hz	230/1/50	230/1/50	230/1/50
Consumo máximo de energía a máxima velocidad	W	17,6	19,8	26,5
Consumo máximo de energía a mínima velocidad	W	4,8	5,1	5,8
Longitud	mm	902	1102	1302
Altura	mm	318	318	318
Profundidad	mm	128	128	128
Peso	Kg	14	16	19

1.5 Dimensiones generales de MAEVO

2 tubos

	U.M.	MAEVO 400	MAEVO 600	MAEVO 800
Dimensiones				
L	mm	902	1102	1302

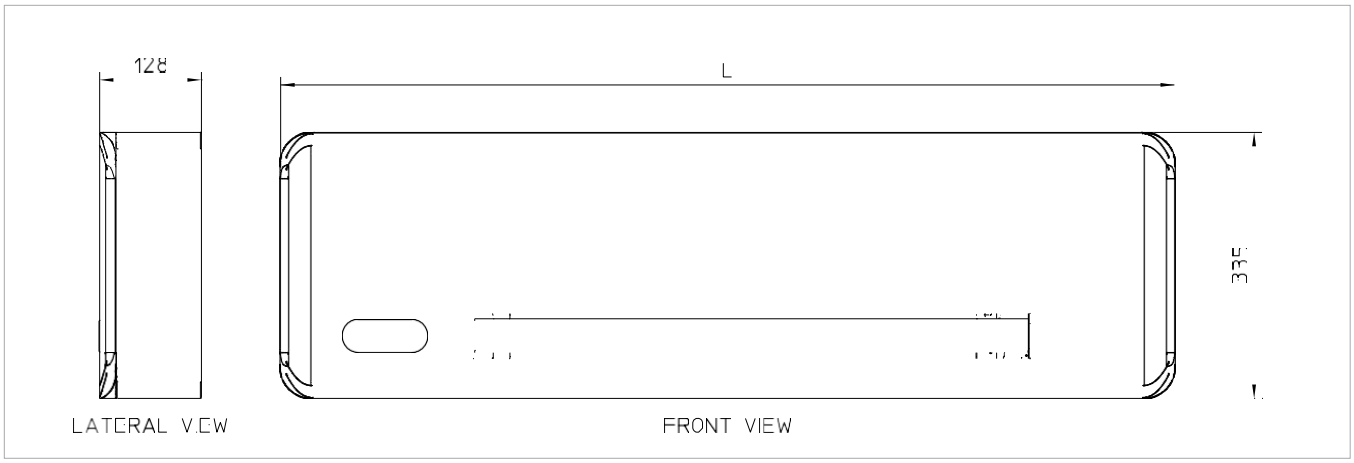

1.6 Dimensiones y peso durante el transporte

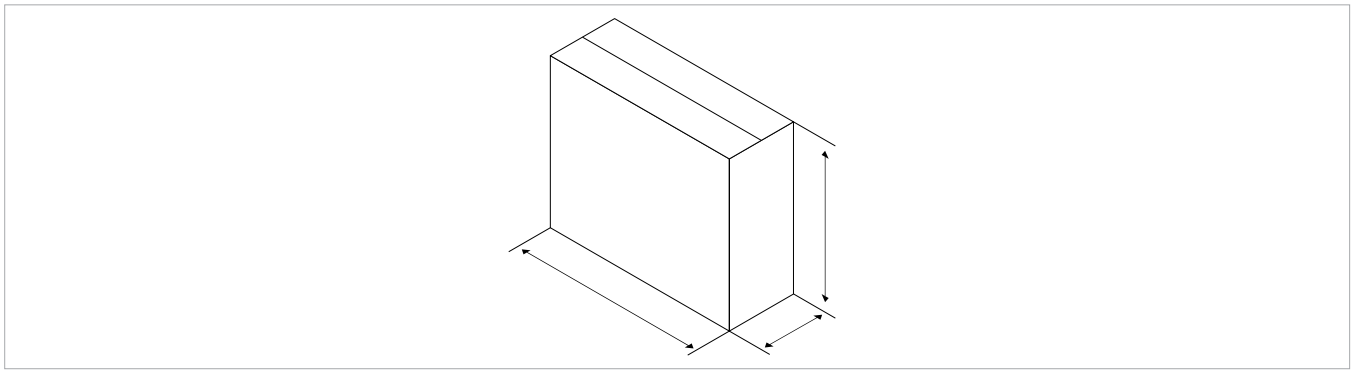

	U.M.	MAEVO 400	MAEVO 600	MAEVO 800
	Kg	15	17	20
L	mm	1035	1235	1435
Altura	mm	490	490	490
D	mm	213	213	213

INSTALACIÓN

2.1 Colocación de la unidad

⚠ Evite instalar la unidad: - cerca de zonas con exposición directa a la luz del sol; - cerca de fuentes de calor; - cerca de zonas húmedas y áreas en las que la unidad pueda tener contacto con el agua; - en entornos con vapores de aceite; - en entornos sujetos a altas frecuencias. ⚠ Asegúrese de que: - la pared en la que desea instalar la unidad tenga una estructura y capacidad apropiadas;	- la superficie de la pared no tenga tuberías o líneas eléctricas; - la pared esté perfectamente nivelada; - no haya obstrucciones que puedan comprometer la salida y entrada del flujo de aire; - la pared en la que desea instalar la unidad sea (si es posible) una pared del perímetro exterior, para permitir que la condensación salga fuera del lugar de la instalación; - el flujo de aire no esté dirigido directamente a las personas.

2.2 Procedimiento de instalación

Los pasos de montaje descritos a continuación y sus ilustraciones hacen referencia a una versión del aparato con conexiones en el lado derecho.
Para disfrutar de una instalación y unos niveles de rendimiento ideales, siga atentamente las instrucciones de este manual. De lo contrario, podría ocasionar fallos en el sistema y anular automáticamente la garantía, además de liberar al fabricante de cualquier daño causado a personas, animales o propiedades.

2.3 Espacio necesario para la instalación

En la figura se muestran las distancias mínimas necesarias del fancoil desde la pared y el mobiliario presentes.

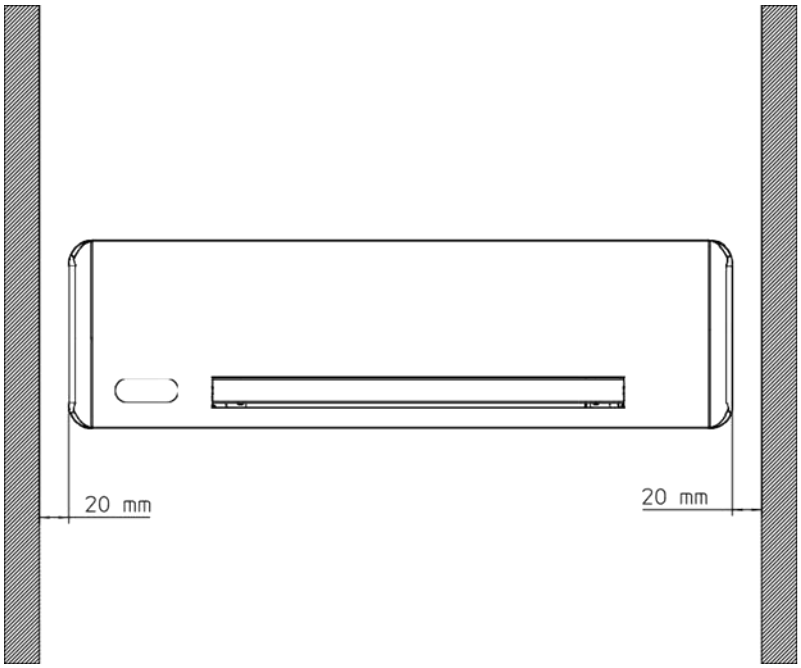

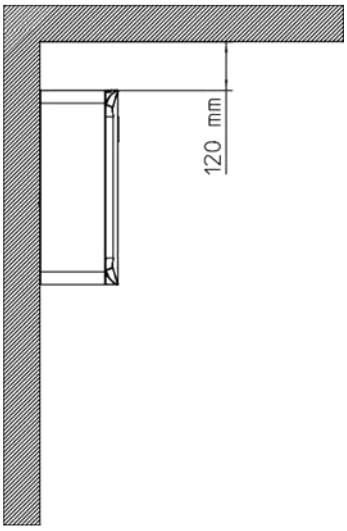

2.4 Apertura de las piezas estéticas para la instalación del equipo y las conexiones

- Retire los paneles laterales tirando de ellos hacia arriba como se muestra en la ilustración a continuación.
- Retire los 6 tornillos hexagonales presentes en los laterales del panel frontal.
- Retire el panel frontal estético, tal como se muestra en la figura.

A	paneles laterales
B	panel frontal estético

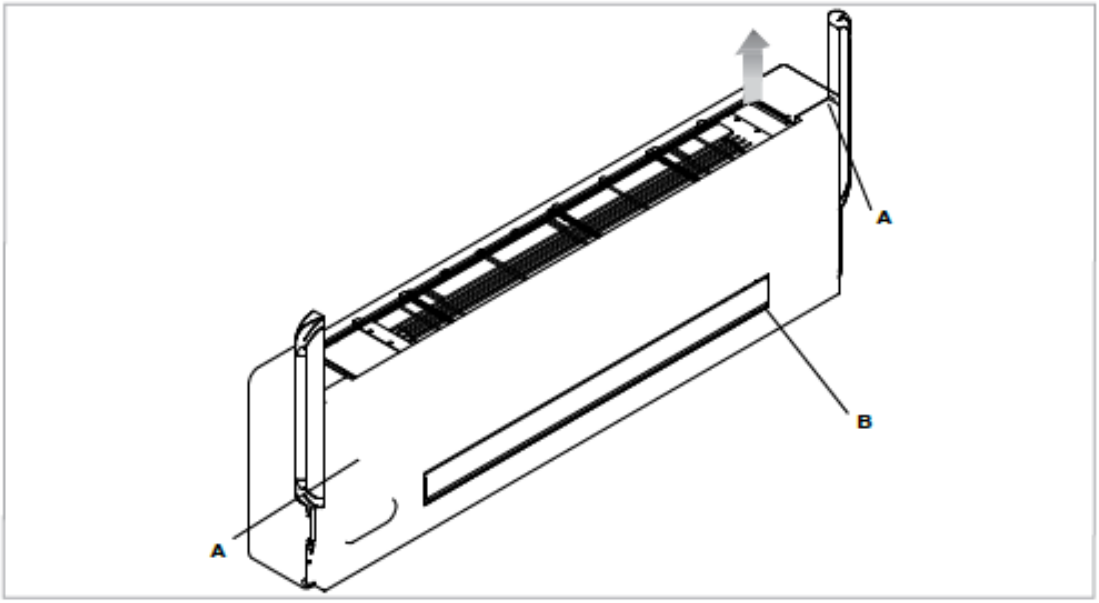

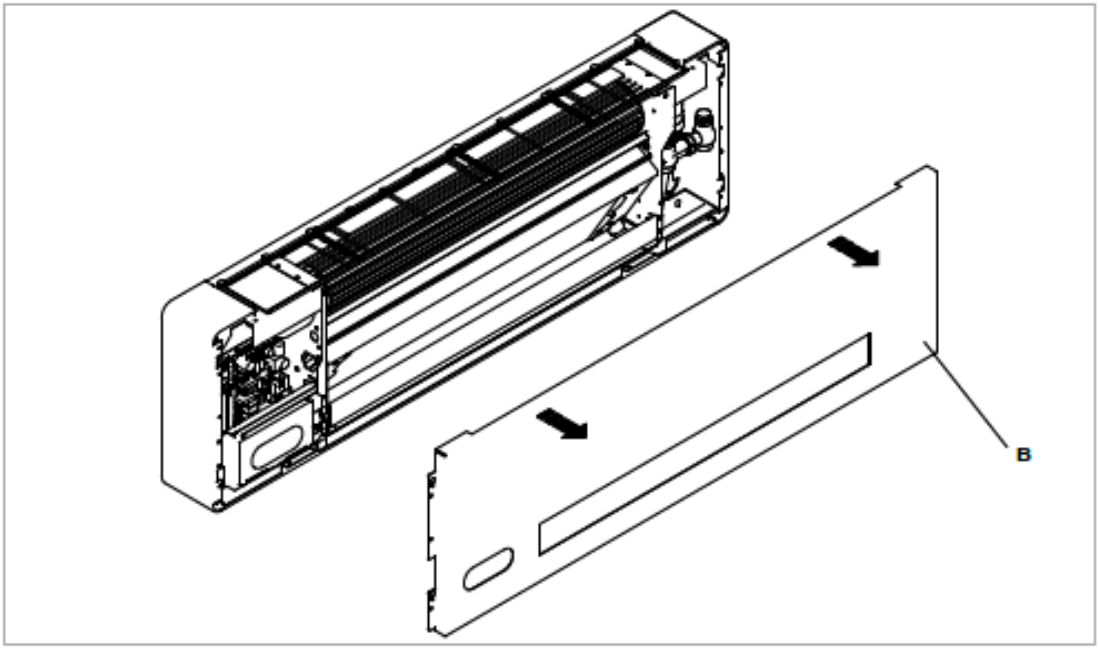

- Retire la rejilla superior tirando de ella y levantándola, tal como se muestra en la figura.
- - Retire los paneles laterales tirando de ellos hacia arriba.

A	filtros superiores	C	tornillo lateral
B	placas laterales		

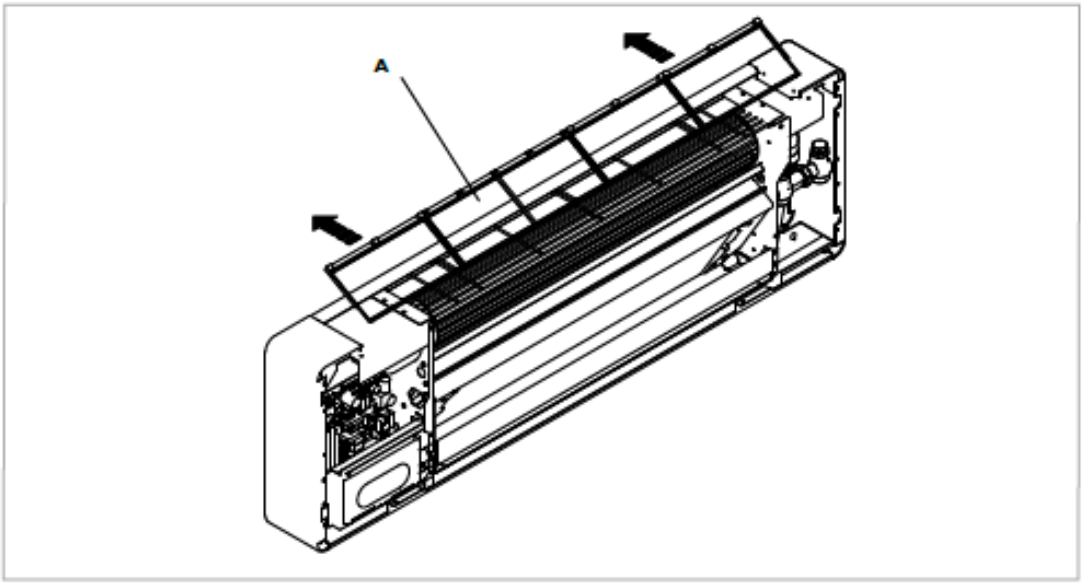

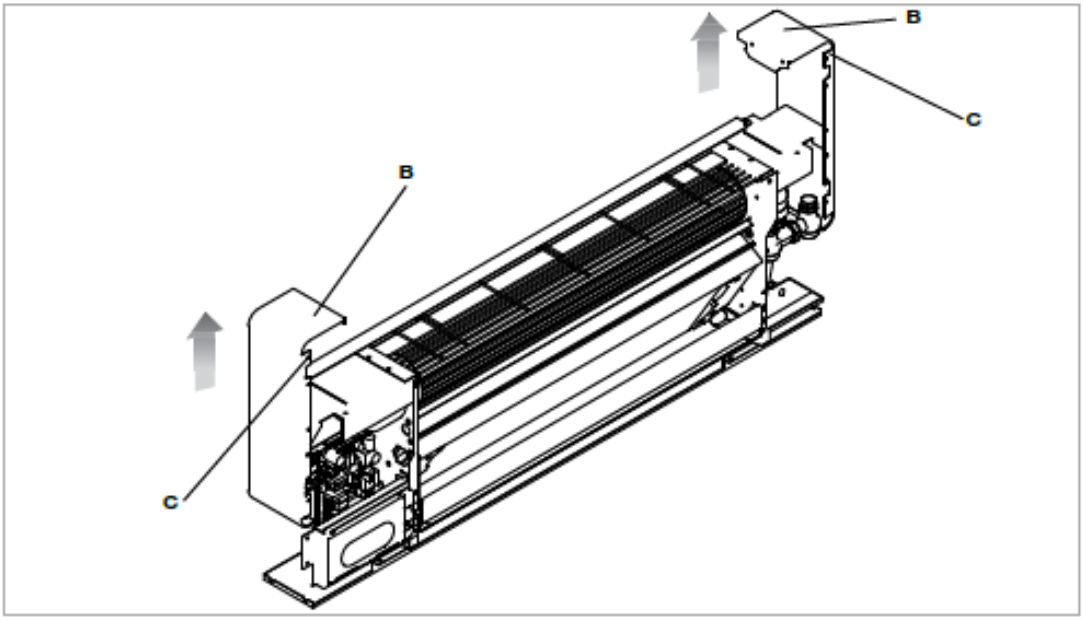

2.5 Montaje en pared o desagüe sobre suelo

- Para una instalación sin problemas, sobre todo si quiere preparar el sistema antes de instalar el dispositivo, recomendamos instalar una caja de preinstalación, tal como se muestra en la figura.
- Si no completa la instalación del dispositivo al instalar la caja de preinstalación, deje colgando los tubos de drenaje del condensado y de agua para que pueda hacer las conexiones posteriormente sin juntas.
- Cuando instale el dispositivo, podrá conectar el fancoil con una junta de 90 ° y un enchufe con conexión eurokonus.
- Otra opción, si se puede doblar la tubería sin problemas (que dependerá de la profundidad de la caja de preinstalación), es instalar la conexión eurokonus dentro de la tubería.
- Preste atención al ángulo de inclinación del tubo de drenaje de condensado, que debe quedar sobre la parte inferior de la caja de preinstalación para que la altura del tubo nunca sea superior a la altura de la conexión de drenaje del fancoil.
- Para conocer las alturas de la instalación, consulte la plantilla de instalación incluida con el dispositivo y que se muestra en las siguientes páginas.

A	caja de preinstalación	C	tubo de drenaje de condensación
B	tuberías de conexión de agua	D	fancoil MAEVO

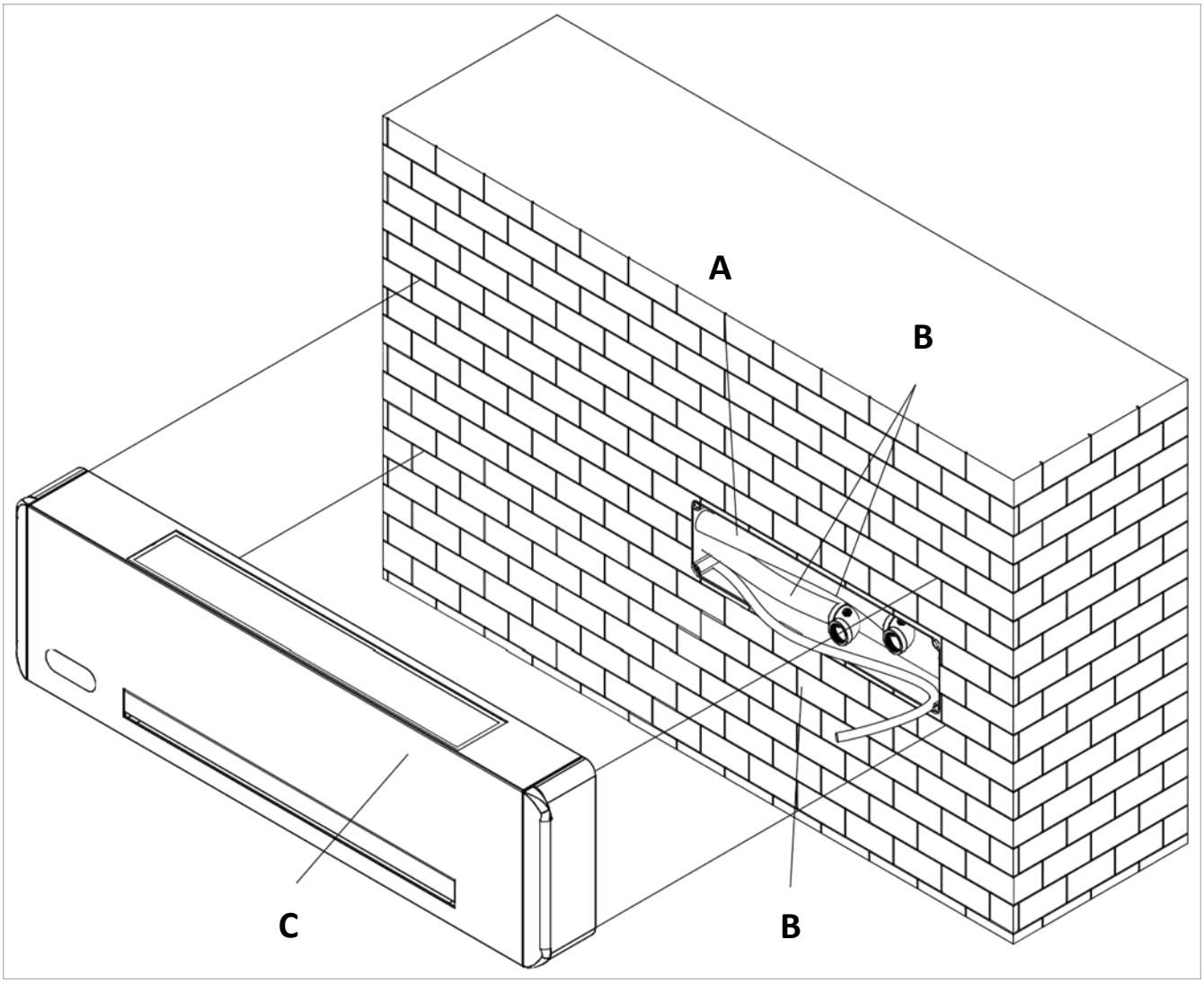

1. Utilice la plantilla de papel que se muestra a escala completa en la siguiente página y dibuje la posición de los dos soportes fijos en la pared.
2. Haga un orificio con una broca adecuada e inserte los tacos (2 por soporte); luego, fije los dos soportes. No apriete demasiado los tornillos para que pueda ajustarlos con un nivel.
3. Asegure los soportes apretando los cuatro tornillos.
4. Compruebe la estabilidad moviendo los soportes de izquierda a derecha, y de arriba abajo.
5. Monte la unidad, asegurándose de fijarla de forma correcta y estable sobre los soportes.
6. Asegúrese de que el ángulo de inclinación del fancoil coincida con la medida mostrada en la figura a continuación.

A	tacos	B	soportes

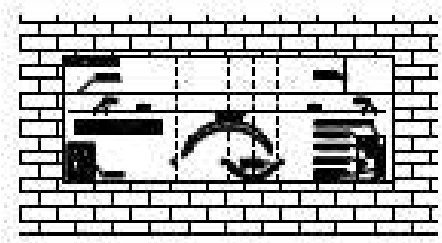

1.

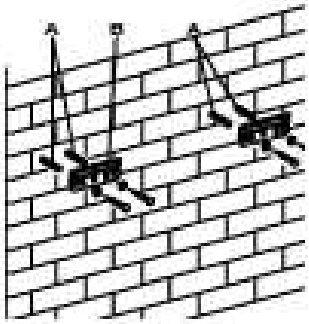

2.

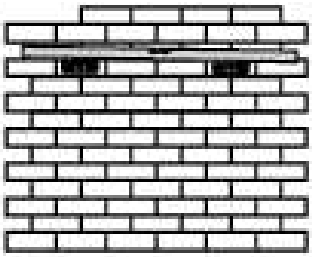

3.

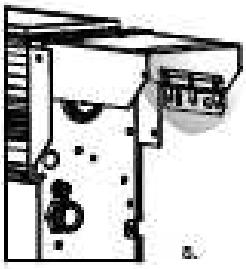

4.

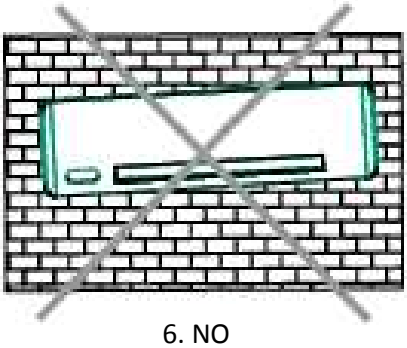

6. NO

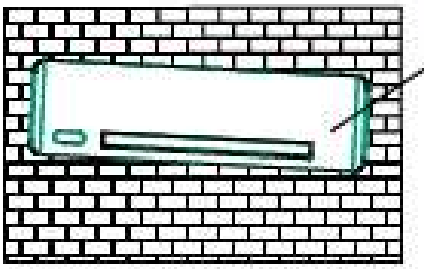

6. OK, inclinación máxima: 1° <u>hacia las conexiones hidráulicas</u>

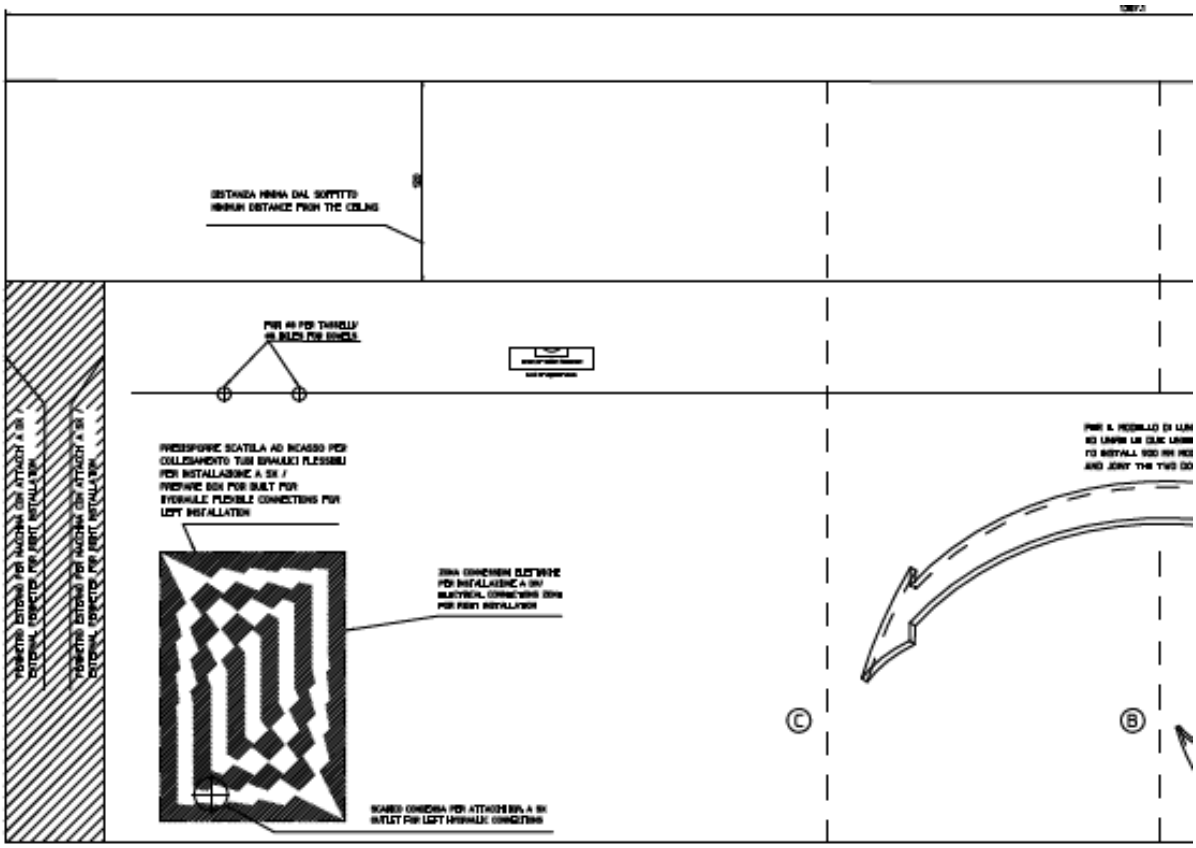
DISTANZA MINIMA DAL SOFFITTO
MINIMUM DISTANCE FROM THE CEILING
PREDISPORRE SCATOLA AD INCASSO PER COLLEGAMENTO TUBI IDRAULICI FLESSIBILI PER INSTALLAZIONE A SX /
PREPARE BOX FOR BUILT FOR HYDRAULIC FLEXIBLE CONNECTIONS FOR LEFT INSTALLATION
ZONA CONNESSIONI ELETTRICHE PER INSTALLAZIONE A DX/
ELECTRICAL CONNECTIONS ZONE FOR RIGHT INSTALLATION
SCARICO CONDENSA PER ATTACCHI IDR. A SX
OUTLET FOR LEFT HYDRAULIC CONNECTIONS
C
B

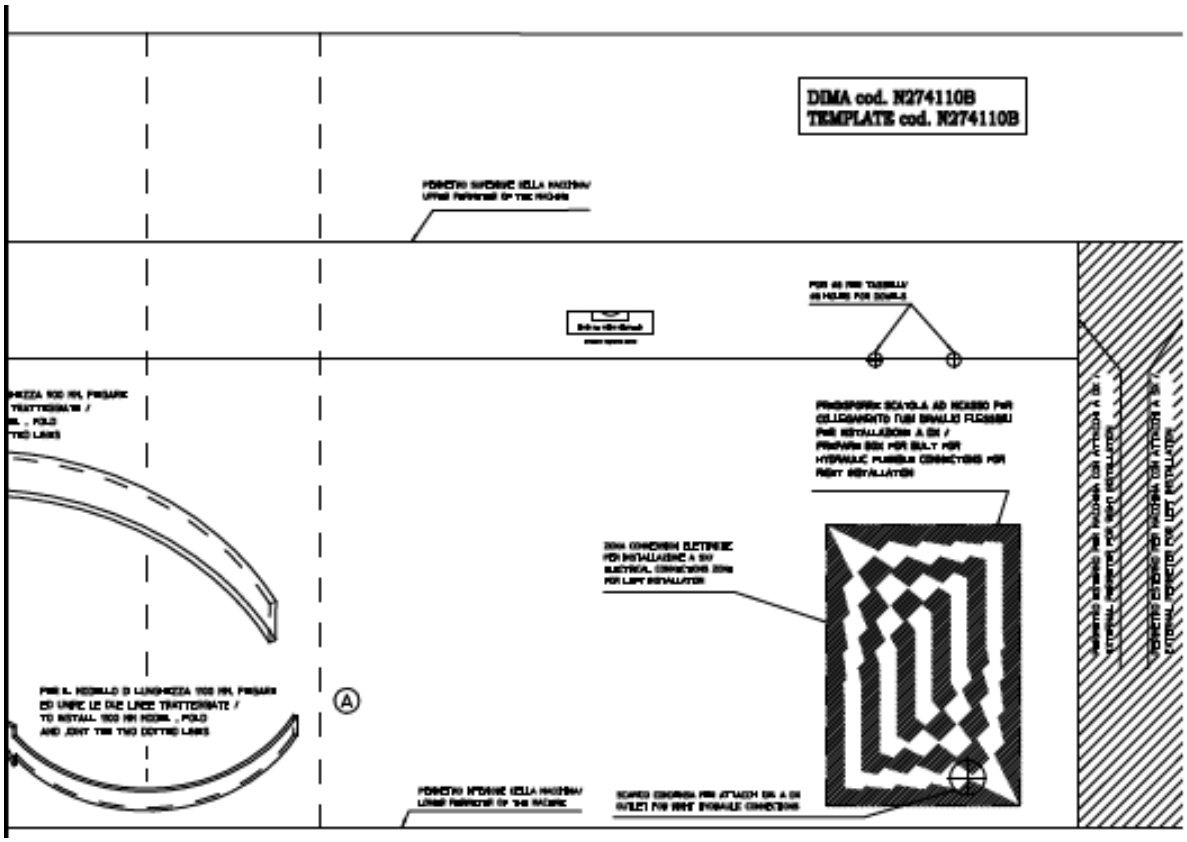
DIMA cod. N274110B
TEMPLATE cod. N274110B
A

2.6 Conexiones hidráulicas

	U.M.	400	600	800
Diámetro de la tubería	mm	14	16	18

El instalador es responsable de elegir las líneas de agua correctas y su tamaño, según las prácticas recomendadas de instalación y las leyes aplicables, teniendo en cuenta que las tuberías demasiado pequeñas provocan un mal funcionamiento del sistema.

Para hacer las conexiones:
- Coloque las líneas de agua;
- Apriete las conexiones con una llave inglesa;
- Compruebe si hay pérdida de líquido;
- Aplique un revestimiento a las conexiones (utilice un material aislante adecuado).

Las líneas hidráulicas y el equipamiento deben estar aislados térmicamente. Evite un aislamiento parcial de los tubos.
Evite apretar demasiado los tubos para evitar daños en el aislamiento.
Para garantizar la presión del agua de las conexiones roscadas, utilice material de sellado para juntas hidráulicas. Se recomienda el uso de cinta de teflón si ha vertido líquido anticongelante en el circuito del agua.
Compruebe con cuidado que el aislamiento sea resistente para evitar la formación y la acumulación de la condensación.

Conexión del desagüe de MAEVO con la pared mediante una válvula manual de 2 vías

Las conexiones eléctricas no son necesarias si elige la válvula manual 2 vías.
Conecte la tubería a las líneas de suministro y de retorno, tal como se muestra en la figura, con la línea de suministro en la parte inferior.

A	Fancoil MAEVO	racor del tubo de entrada de agua
C	motor termoeléctrico	racor del tubo de salida de agua

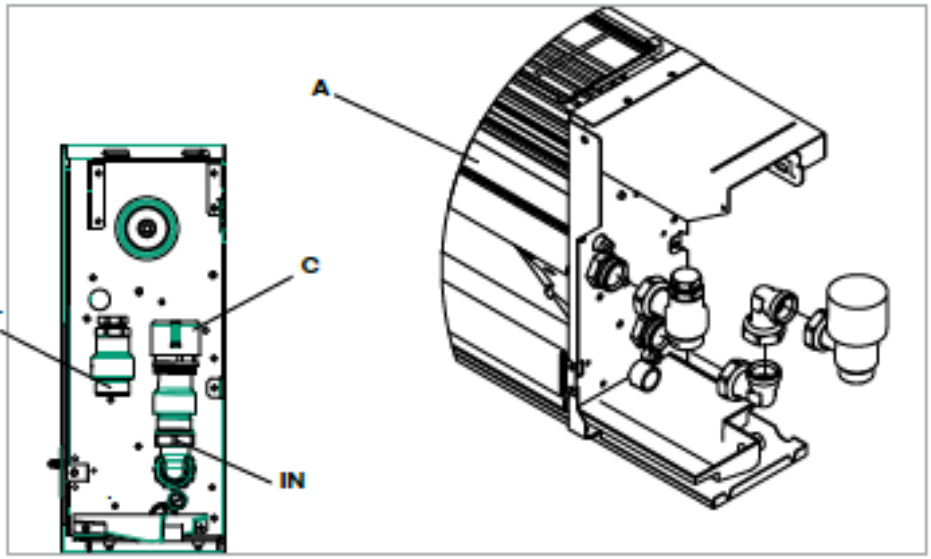

Conexión del desagüe de MAEVO con la pared mediante una válvula de 2 vías motorizada (080741)

Conecte la tubería a las líneas de suministro y de retorno, tal como se muestra en la figura, con la línea de suministro en la parte superior.
Cumpla los requisitos de las conexiones eléctricas, que se describen en la sección 2.13.

A	Fancoil MAEVO	racor del tubo de entrada de agua
B	orificio de entrada de cable	racor del tubo de salida de agua
C	motor termoeléctrico	

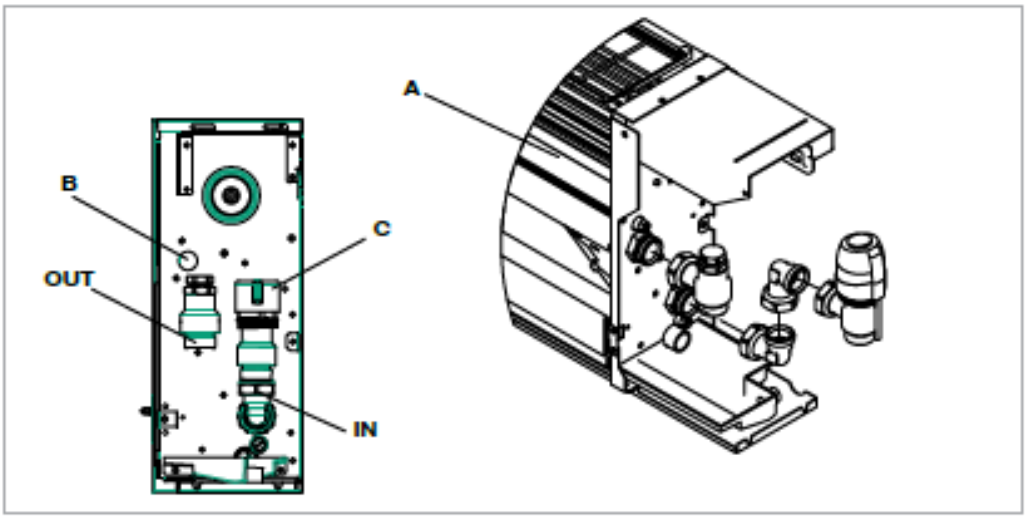

Conecte MAEVO a una válvula desviadora de 3 vías motorizada (080742)

Conecte la tubería a las líneas de suministro y de retorno, tal como se muestra en la figura, con la línea de suministro en la parte superior.
Cumpla los requisitos de las conexiones eléctricas, que se describen en la sección 2.13.

A	Fancoil MAEVO	**ENTRADA**	racor del tubo de entrada de agua
B	orificio de entrada de cable eléctrico	**SALIDA**	racor del tubo de salida de agua
C	motor termoeléctrico		

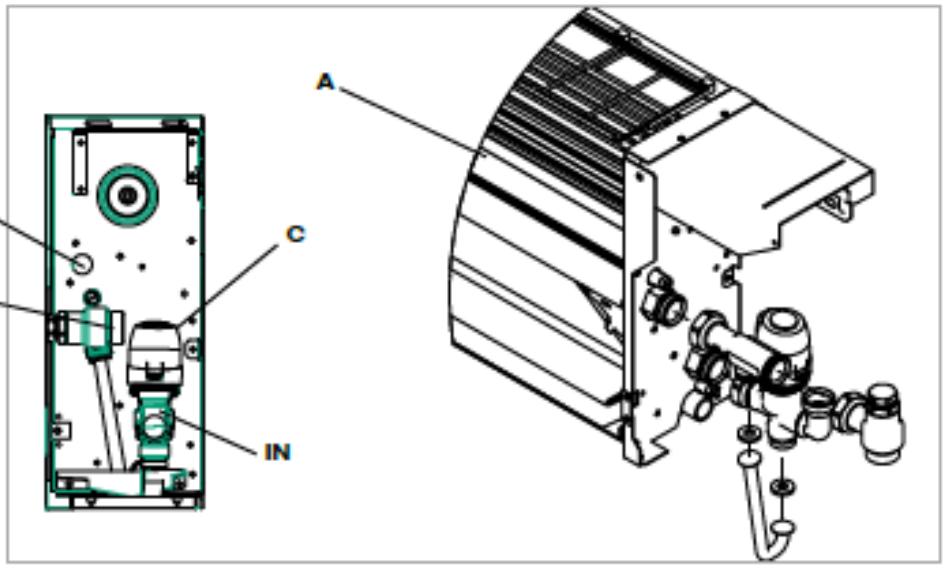

2.7 Desagüe del agua de condensación

La red de desagüe del agua de condensación debe tener un tamaño adecuado (diámetro mínimo del tubo interior: 14 mm) y la tubería debe colocarse de forma que mantenga una inclinación constante en toda la línea (nunca menor al 1 %). La tubería de desagüe se conecta directamente a la bandeja de desagüe en el lado inferior del panel lateral, debajo de las conexiones hidráulicas.

- Si es posible, haga que el líquido de condensación fluya directamente a un desagüe de aguas blancas.
- Recomendamos que instale la tubería con un sifón para evitar que los malos olores suban al edificio. La curva del sifón debe ser inferior a la de la bandeja del agua de condensación.
- Si necesita drenar el agua de condensación en un contenedor, deberá permanecer abierto y el tubo no deberá sumergirse en el agua para evitar que la adherencia y la contrapresión obstruyan el flujo.
- Si, por su instalación específica, el tubo de desagüe tiene que superar una altura, lo que obstruiría el flujo del agua condensada, recuerde instalar una bomba.

Estas bombas de evacuación se pueden adquirir normalmente en el mercado.
Sin embargo, se aconseja que, tras instalar la bomba, compruebe el flujo adecuado del agua de condensación, vertiéndolo muy lentamente (aproximadamente 1/2 l de agua en 5-10 minutos) en la bandeja de desagüe.

Montaje del tubo de desagüe de condensación

Conecte la conexión de desagüe de la bandeja de desagüe que recoge el agua de condensado a una manguera y apriétela.
Asegúrese de que la extensión antigoteo esté presente y que se haya instalado correctamente.

A	conexión de desagüe
B	tubo de desagüe de líquidos

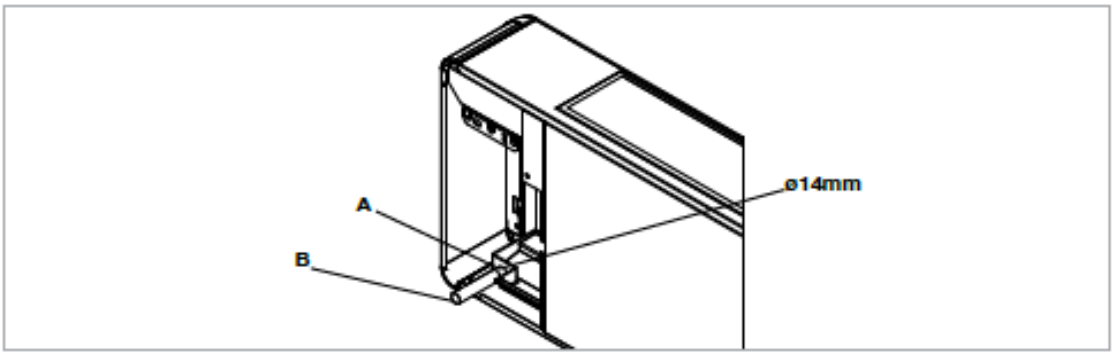

Preste atención a la inclinación del tubo de desagüe de condensación cuando canalice la condensación fuera del lugar, tal como se muestra en la figura.

A	Fancoil MAEVO
B	tubo de desagüe de condensación

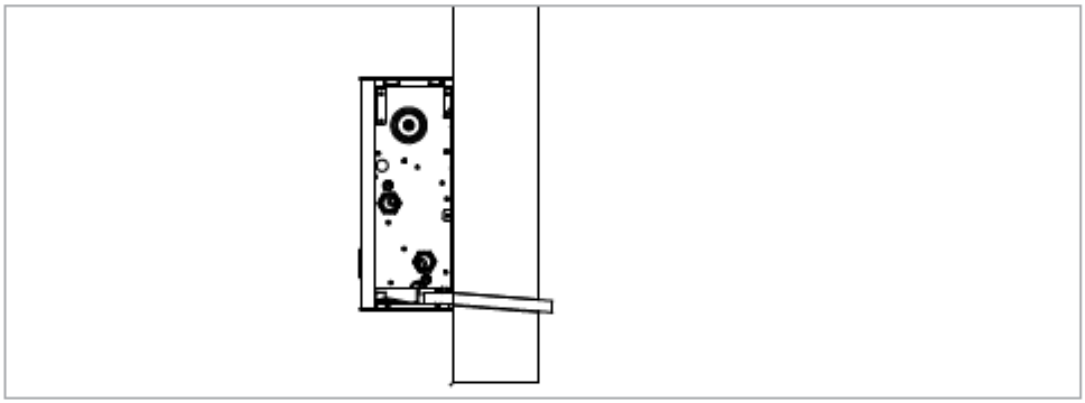

2.8 Sistema de llenado

Al arrancar el sistema, asegúrese de que el bloqueo de la unidad hidráulica esté abierto. Si hay un apagón y la válvula térmica está funcionando, utilice su tapón para presionar el obturador de la válvula y abrirla.

2.9 Purga de aire al llenar el sistema

- Abra todos los dispositivos eléctricos de interrupción del sistema (ya sean manuales o automáticos).
- Empiece a llenar el sistema; para ello, abra la llave del agua lentamente.
- Con ayuda de un destornillador, abra el purgador de la parte superior de la batería (consulte la figura a continuación).
- Cuando el agua empiece a salir de las válvulas de purga, ciérrelas y continúe llenando el sistema (según las especificaciones).

Compruebe la firmeza de las juntas.

Recomendamos que repita esta operación cuando el dispositivo lleve funcionando unas cuantas horas y que compruebe periódicamente la presión del sistema.

A	Purgado de la batería de intercambio

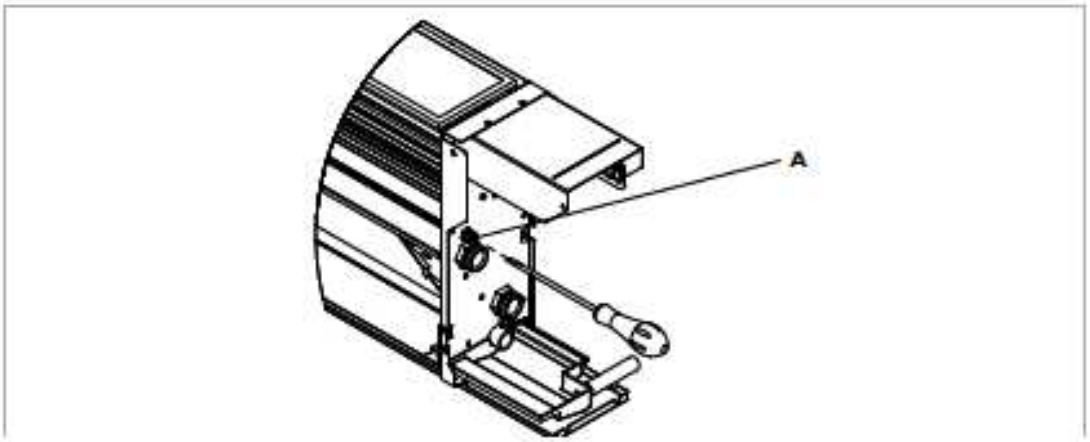

2.10 Cableado

- Acceda a las piezas eléctricas tal como se describe en la sección 2.4.
- Debe instalarse un interruptor de encendido/apagado con fusibles retardados o un interruptor de circuito automático (2 A) para alimentar el sistema.
- Es mejor instalar interruptores diferenciales de circuito selectivos antes de instalar el sistema, ya que el cableado cuenta con un filtro de supresión, como requieren las leyes y normas aplicables, que, evidentemente, induce la microdispersión a tierra.
- Por motivos de seguridad, el interruptor de encendido/apagado mencionado anteriormente debe instalarse cerca del dispositivo o, en cualquier caso, a simple vista.
- Los cables de alimentación deben estar equipados con conductores de cobre que tengan las siguientes secciones unitarias (los valores indicados hacen referencia a una longitud máxima de 15 m). Los cables deben ser adecuados para el tipo de instalación, de acuerdo con la normativa local legal vigente (CEI aplicables).
- La reparación y/o sustitución de cualquier elemento deteriorado incluido el cable eléctrico debe ser realizado por profesionales cualificados, quedando prohibida la manipulación por cualquier otra persona.

	U.M.	**MAEVO 400**	**MAEVO 600**	**MAEVO 800**
Conductor de energía (fase y neutro)	mm^2	1,5	1,5	1,5
Sección conductor de protección	mm^2	1,5	1,5	1,5

INSTALACIÓN Y CONEXIÓN DEL ADAPTADOR DE PARED

3.1 Conexiones del Adaptador de Pared 080689

⚠ Antes de conectar el fancoil, asegúrese de que:
- el voltaje y la frecuencia coincidan con los valores de la placa del dispositivo.
- la línea eléctrica tenga una conexión a tierra eficiente y un tamaño adecuado para la absorción de corriente máxima de la unidad (sección mínima del cable: 1,5 mm^2).

⚠ Si tiene que reemplazar el cable de alimentación, póngase en contacto solamente con el servicio de asistencia técnica o con personal cualificado, de acuerdo con las leyes nacionales aplicables.

Puede utilizar un cable incrustado en la pared en la posición trazada con la plantilla de instalación para realizar la conexión eléctrica (conexión recomendada para dispositivos instalados en la parte superior de la pared).
En cualquier caso, debe comprobar que la toma de corriente esté protegida contra sobrecarga o cortocircuitos.

Para evitar cualquier riesgo de descarga eléctrica, hay que desconectar el interruptor del circuito principal antes de realizar cualquier conexión eléctrica y llevar a cabo tareas de mantenimiento en el equipo.

H2	sonda de temperatura del agua 10 kΩ	CP	entrada de sensor de presencia (si está cerrada, el fancoil entra en modo en espera)
M1	motor de ventilador DC Inverter	AIR	Sonda de aire opcional (*)
EV	válvula de solenoide del agua (salida de 230 V/50 Hz y 1 A)	DISPLAY	cableado del panel de control (de visualización)
L-N	toma de corriente de 230 V/50 Hz		
G	conductor protector		

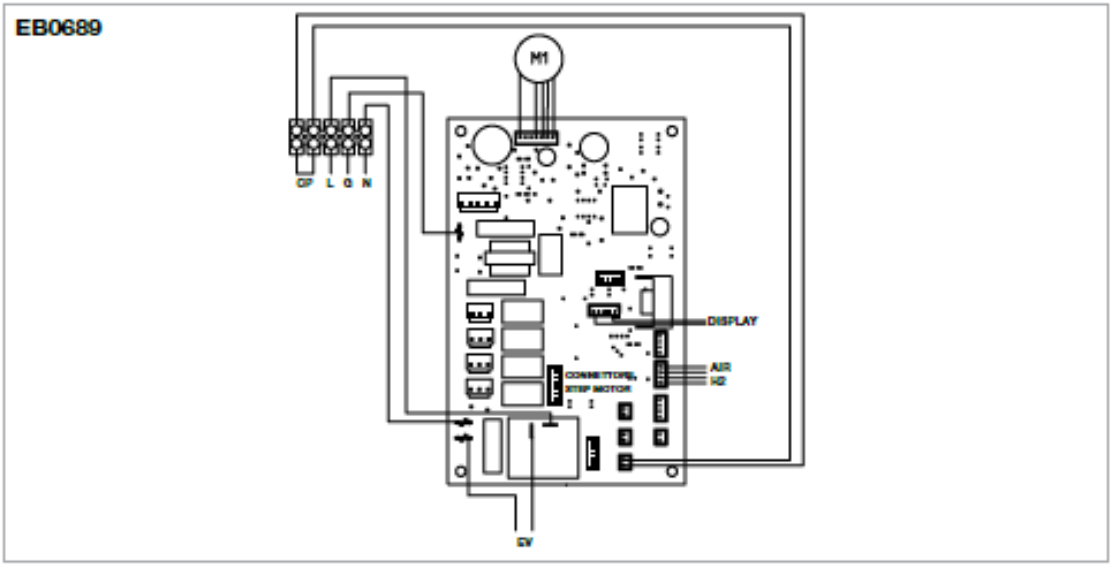

Conexión de entrada de contacto de presencia CP

Cuando el contacto CP se abre (conectado a un contacto limpio, no directo), la unidad está en modo en espera y en la pantalla aparece «CP».
Mediante este contacto, puede conectar un dispositivo externo que inhiba la unidad como contacto de ventana de apertura, interruptor de encendido/apagado remoto, sensor de presencia de infrarrojos, placa de habilitación, etc.

3.2 Conexiones Control Pared 080690

-AB+	conexión en serie para el panel de control remoto de montaje en pared 080690 (respete la polarización AB)	*	Conéctelo como alternativa a la sonda de aire del panel de control de montaje en pared 080690
H2**	sonda de temperatura del agua caliente 10 kΩ	**	Si después de encender el equipo, el panel detecta la sonda, el arranque se llevará a cabo en condiciones normales, con las funciones de temperatura mínima del agua para calefacción (30 °C) y temperatura mínima para refrigeración (20 °C). El panel también puede funcionar sin una sonda de agua, en cuyo caso se ignorarán los umbrales de detención de los ventiladores.
M1	motor de ventilador DC Inverter		
Y1	válvula de solenoide del agua caliente (salida de 230 V/50 Hz y 1 A)		
L-N	conexión de toma de corriente de 230 V/50 Hz		
BO	salida del generador de calor (contacto libre de 1 A máximo)		
Calefacción	salida del refrigerador (contacto libre de 1 A máximo)		
CP	entrada de sensor de presencia (si está cerrada, el fancoil entra en modo en espera)		
AIR	Sonda de aire opcional (*)		
SM	Motor de pasos (difusor)		

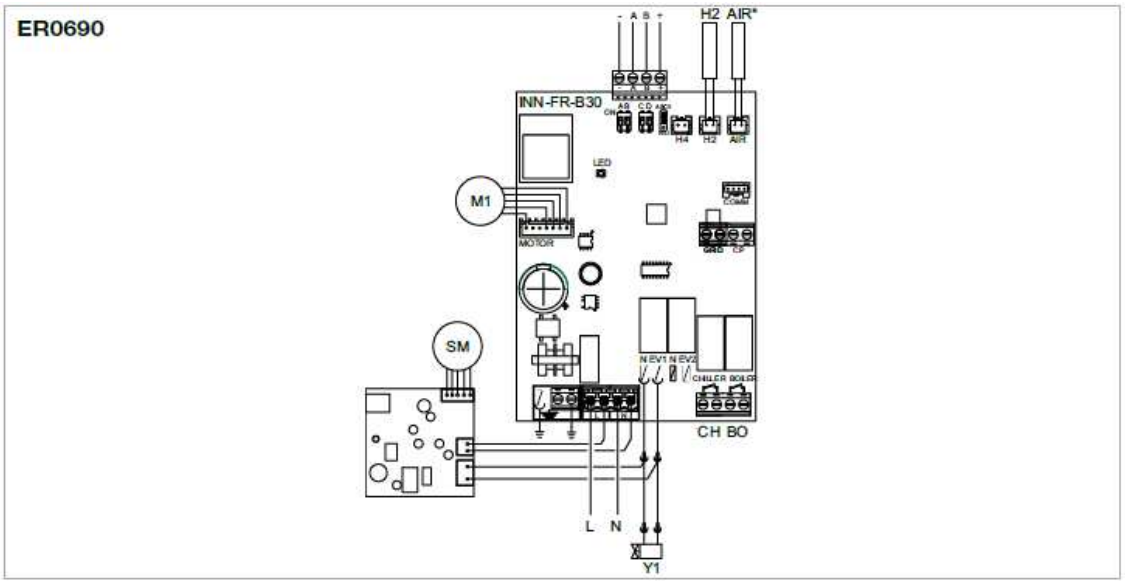

Los 4 terminales de resorte (ref. A) destinados a la conexión del panel de control en pared son compatibles con secciones de 0,2 a 1,5 mm² (0,75 mm² si se conectan 2 conductores al mismo terminal) de cables rígidos o flexibles, mientras que, si tienen terminales, su sección máxima debe ser de 0,75 mm².
Pele el cable de 8 mm y, si el cable es rígido, podrá introducirlo fácilmente; si es flexible, tendrá que usar un útil.
Inserte los cables por completo y asegúrese de que estén bien fijados tirando de ellos ligeramente para su comprobación.

3.3 Instalación del panel de control remoto de montaje en pared 080690

El panel 080690 montado en pared es un termostato electrónico (equipado con una sonda de temperatura que puede manejar de forma remota opcionalmente un ventilador que esté conectado a él) con la posibilidad de controlar uno o varios fancoils MAEVO, PAREO o PAREO INTEGRADA (hasta un máximo de 30) equipados con control electrónico para permitir el uso de un adaptador de pared 080689.
Instale el panel de control remoto de montaje en pared 080690 lejos de puertas, ventanas y fuentes de calor (calefactores, convectores, estufas, luz directa del sol, etc.), en paredes internas a una altura de 1,5 m aproximadamente del suelo.
El panel de control remoto montado en pared ya viene montado de fábrica, por lo que debe desconectarse antes de ensamblar las dos piezas; para ello, desatornille las dos muescas que sobresalen de la parte posterior (A).
Utilice la base del panel de control (ref. B en la figura) para trazar el punto de fijación en la pared (utilice los dos orificios contrarios).
A continuación, proceda con las siguientes operaciones: taladre los agujeros en la pared; inserte los cables eléctricos a través de la ventana de la base; fije la base de control a la pared con unos tacos adecuados; realice la conexión eléctrica y cierre el control teniendo cuidado de no aplastar los conductores.

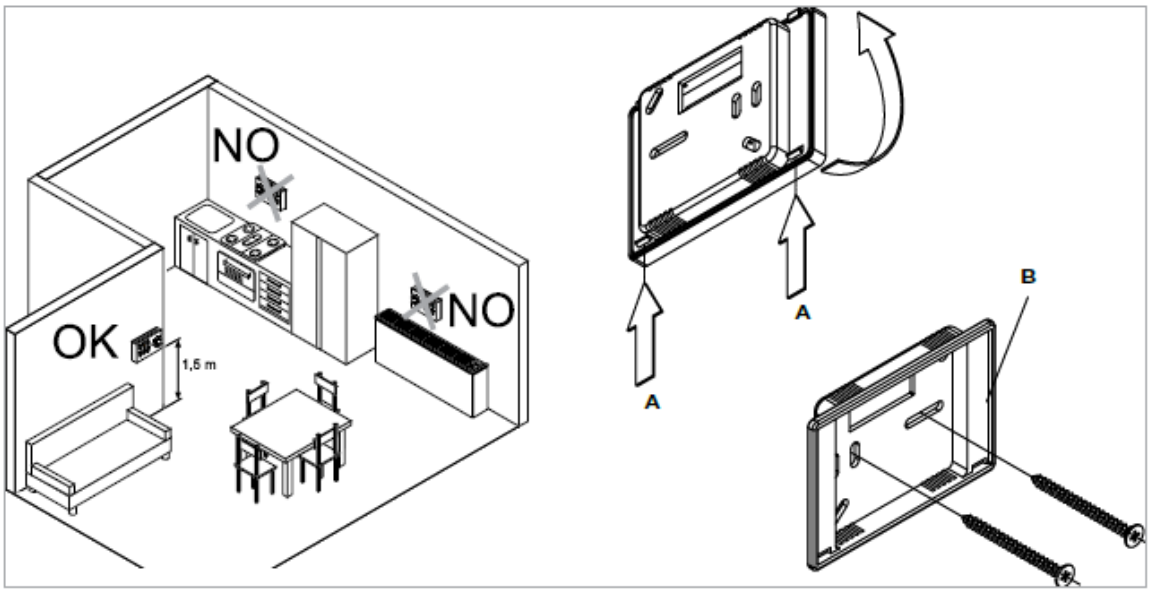

3.3.1 Abrazaderas de resorte -AB+ y conexión CP

Los terminales de resorte destinados a las conexiones eléctricas son compatibles con secciones de 0,2 a 1,5 mm² de cables rígidos o flexibles, mientras que, si tienen terminales, su sección máxima se reduce a 0,75 mm².
Para una conexión correcta y segura, realice las siguientes operaciones:
Pele el cable de 8 mm, como se muestra a continuación;
si el cable es rígido, podrá introducir su extremo fácilmente; si es flexible, tendrá que usar un útil;
inserte los cables por completo y asegúrese de que estén bien fijados tirando de ellos ligeramente para su comprobación.
Para desconectar los cables, utilice un destornillador para presionar la muesca blanca correspondiente (ref. C) y retirar el conductor.

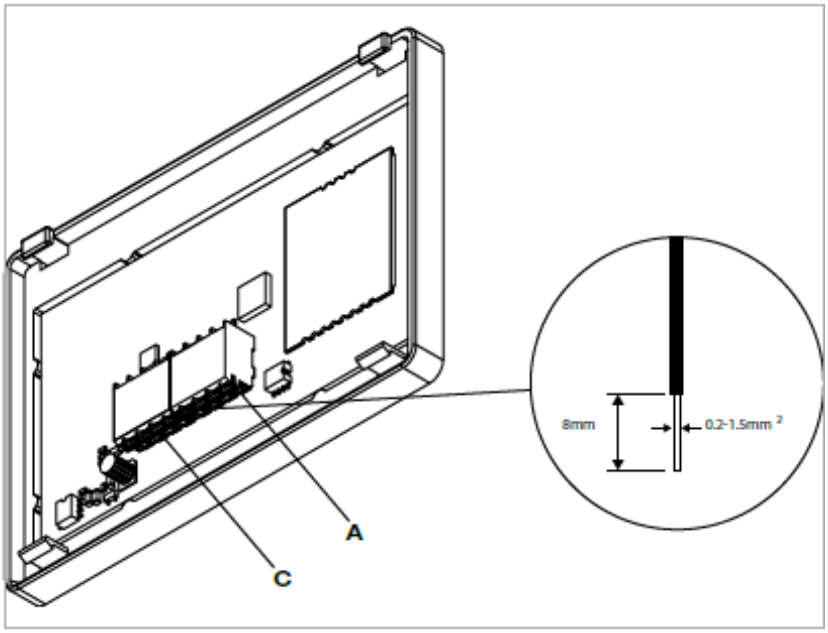

3.3.2 Conexión de entrada de contacto de presencia CP

Cuando el contacto conectado a la entrada de CP (ref. A) esté cerrado, se desconectarán todos los equipos conectados. Si el contacto está abierto, la unidad está activa. Si el contacto está cerrado, se desactiva la unidad y, al pulsar una tecla, el símbolo parpadea.

- ⚠ La entrada no se puede conectar en paralelo a una de otro panel electrónico (utilice contactos independientes).

3.3.3 Conexiones 080690

Conecte la línea RS485 del control remoto de montaje en pared a una o varias (hasta un máximo de 30) unidades equipadas con el Control Pared (080690) mediante un cable de dos polos apto para la conexión en serie RS485, separándolo de los cables de la toma de corriente.
Busque en la pared para minimizar la longitud de los extremos.
Complete la línea con la resistencia de 120 Ω incluida; no haga conexiones en estrella.
La conexión con el cable RS485 está polarizada; respete las indicaciones «A» y «B» en cada dispositivo periférico conectado (para la conexión es preferible utilizar un cable reforzado de dos polos con una sección mínima de 0,35 mm^2).

Conecte los terminales + y - suministro eléctrico del terminal de montaje en pared, con tensión de 5 V de CC, en uno de los paneles 080690, respetando las polaridades.

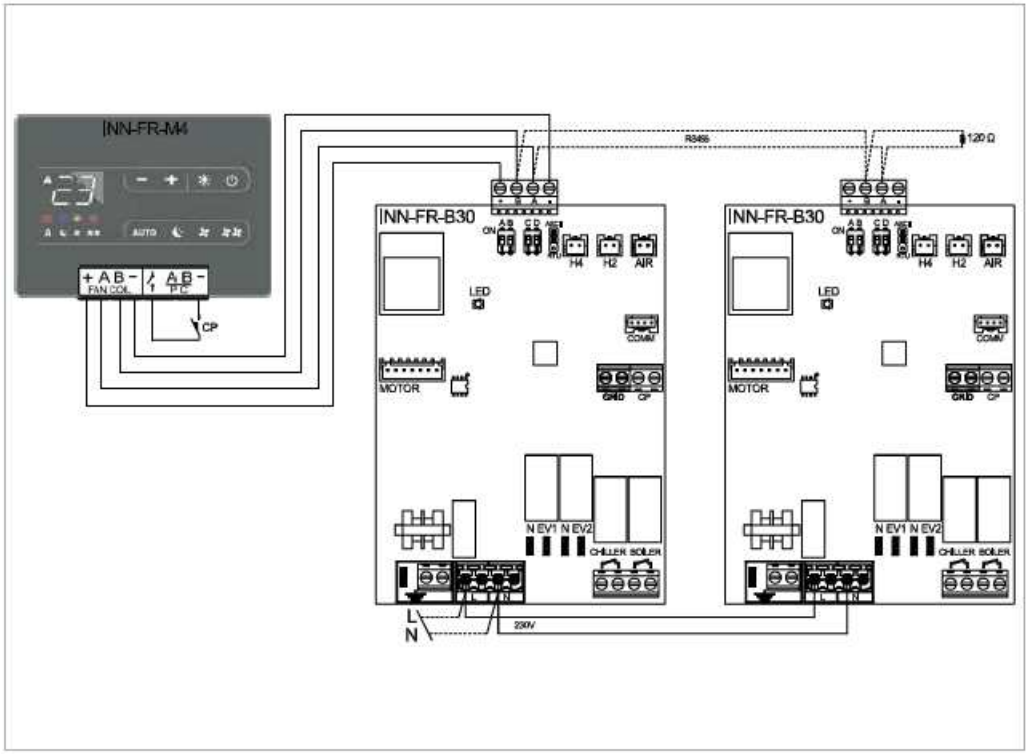

3.4 Diagrama para las conexiones con termostatos de 3 velocidades

Realice las conexiones eléctricas a un termostato adecuado para este fin, de acuerdo con el diagrama de la imagen.

L-N	toma de corriente eléctrica de 230 V-50 Hz	**TA**	termostato de 3 velocidades (el instalador debe comprarlo, instalarlo y conectarlo)
EV	entrada de puesta en marcha de válvula eléctrica	**CV**	puesta en marcha del termostato
V1	velocidad máxima del ventilador	**SV**	selector de velocidad
V2	velocidad del ventilador medio	**H2***	sonda de temperatura del agua (10 kΩ)
V3	velocidad mínima del ventilador	*	ubicada en la batería del aparato. Consulte el párrafo de funcionamiento de la sonda de agua
V4	velocidad supersilenciosa		
E	entrada de selección de calefacción y refrigeración; consulte el párrafo de configuración de la sonda de agua		
Y1	válvula de solenoide del agua caliente (salida de 230 V/50 Hz y 1 A)		
M1	motor de ventilador DC Inverter		
SM	Motor de pasos (difusor)		

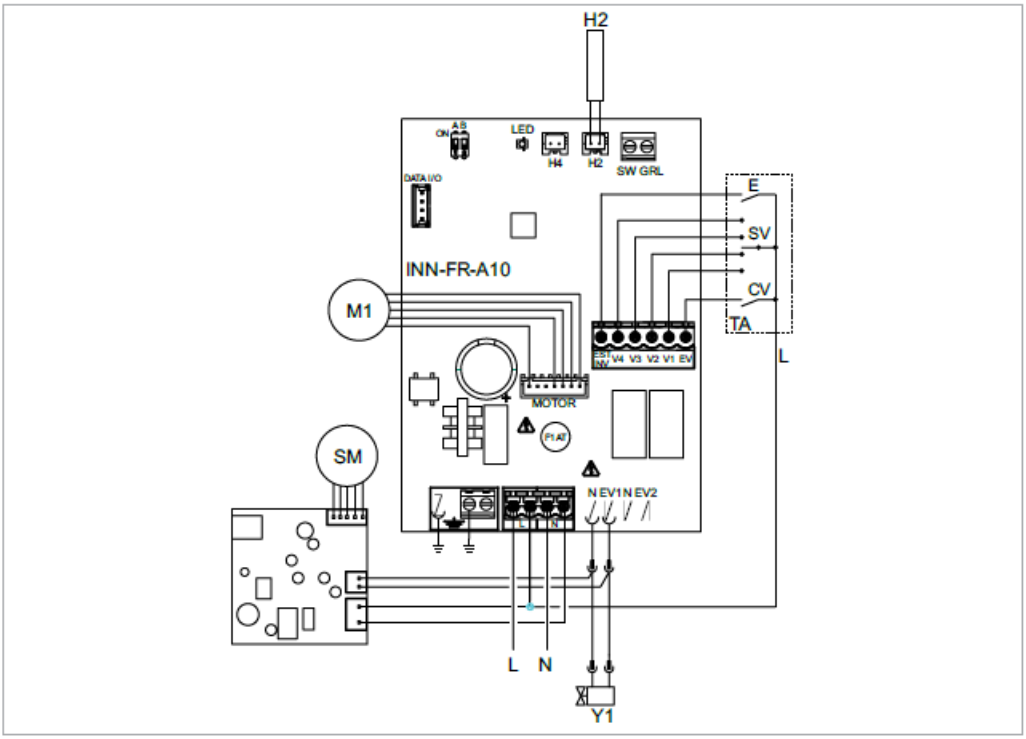

3.4.1 Conexiones BB0698 con termostatos de 3 velocidades

La entrada CV es el interruptor de encendido/apagado del panel, que entra en modo de espera con la apertura de la entrada. Debe conectarse al borne L de la toma de corriente eléctrica de 230 V para activar la válvula eléctrica Y1.
Cuando se conectan al borne L de la toma de corriente eléctrica de 230 V, las 4 entradas de velocidad V1, V2, V3 y V4, activan el ventilador. La secuencia es: velocidad máxima (igual a 1400 rpm en el borne V1), velocidad media (1100 rpm en el borne V2), velocidad mínima (680 rpm en el borne V3) y velocidad supersilenciosa (400 rpm en el borne V4).
Conecte las 3 velocidades del termostato a 3 de las 4 entradas disponibles según las características y el uso del lugar. Por ejemplo, conecte las velocidades media V2, mínima V3 y supersilenciosa V4 para una aplicación doméstica que requiera el máximo de silencio, o conecte la V1, V2 y V3 para una aplicación comercial, donde la función principal sea la de capacidad de calefacción.
En caso de cierre simultáneo de varias entradas, el motor funcionará a una cantidad de revoluciones igual a la establecida por la conexión con la velocidad más alta.
Se pueden conectar varios paneles en paralelo a un solo termostato, incluso usando varias velocidades.

3.4.2 Señales LED

La luz LED (ref. A) está apagada si la CV de entrada no está cerrada (estado en espera).
Se enciende al cerrar la CV de contacto e indica un funcionamiento normal.

- Si emite una sola señal de luz y se detiene, indica una alarma de detención del ventilador por temperatura del agua inadecuada (con la sonda de agua H2 conectada).
- Si parpadea 2 veces y se detiene, indica una alarma de motor (por ejemplo, un atasco por cuerpos extraños o un problema con el sensor de rotación).
- Si parpadea 3 veces y se detiene, indica una alarma porque la sonda de agua se ha desconectado o está defectuosa.

3.4.3 Gestión de la sonda de agua en termostato de 3 velocidades

Si el panel se utiliza con termostatos electromecánicos o con otros controles comerciales incluidos con la sonda de agua, la sonda H2 en funciones se conectará y el ventilador se controlará de forma remota.
Si la unidad de control no incluye una función de gestión de la sonda de agua, esta se puede llevar a cabo mediante el panel en lugar de conectando la sonda de 10 kΩ ubicada dentro de la batería al conector H2 del panel (ref. B).
En este caso, el panel ejecuta las funciones de temperatura mínima del agua para el modo de calefacción y la de temperatura mínima de agua en el modo de refrigeración; por lo tanto, si la temperatura del agua no es adecuada para el funcionamiento activo (por encima de los 20 °C en el modo de refrigeración y por debajo de los 30 °C en el modo de calefacción), se detiene la ventilación y se indica la anomalía con una sola señal de luz y la detención de la luz LED (ref. A).
El discriminante de calefacción/refrigeración se implementa mediante la entrada SUM-WIN (ref. C) del panel: al dejar la entrada abierta, el panel entra en modo de calefacción; si se cierra, entra en modo de refrigeración.
Si, tras haber conectado la sonda, se desconecta o detecta valores inconsistentes (por ejemplo, la instalación de una sonda de 2 kΩ en lugar de la correcta de 10 kΩ), el error se indica con 3 parpadeos y la detención de la luz LED (ref. A) y el bloqueo de funcionamiento.
Para confirmar el funcionamiento sin el panel, reinicie el suministro al panel.
El panel almacena esta condición para los siguientes arranques. En cualquier caso, una vez conectada la sonda, se restablece el funcionamiento normal con los umbrales de temperatura.

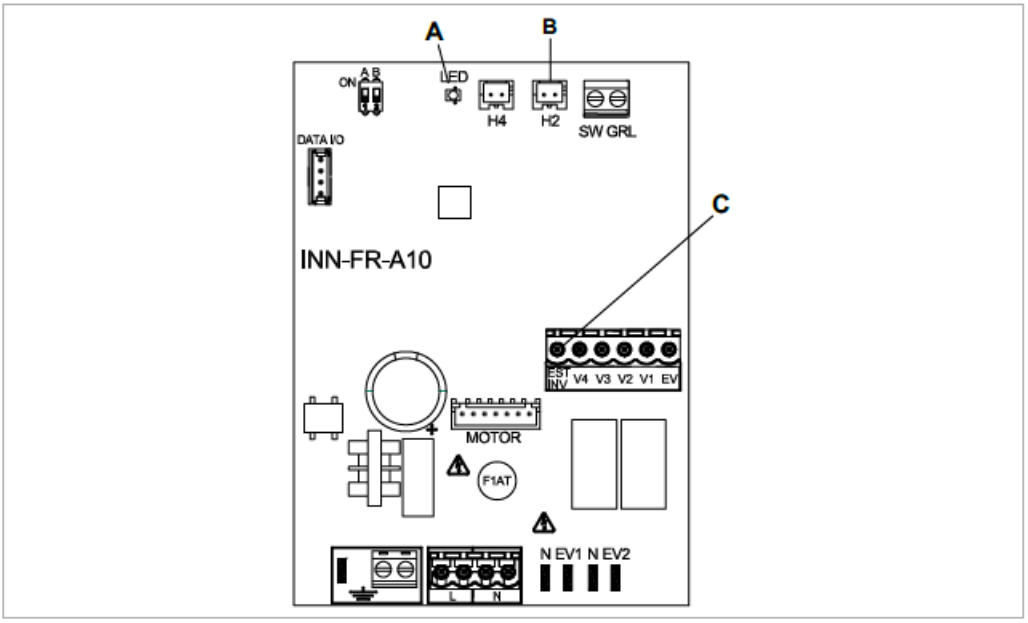

3.5 Diagrama para las conexiones con termostatos/señales de 0-10 V de CC

Realice las conexiones eléctricas a un termostato adecuado para este fin, de acuerdo con el diagrama de la imagen.

L-N	toma de corriente eléctrica de 230 V-50 Hz	**SM**	Motor de pasos (difusor)
10 V	entrada piloto de dispositivo de 0÷10 V		
Y1	válvula de solenoide del agua caliente (salida de 230 V/50 Hz y 1 A)	**M1**	motor de ventilador DC Inverter

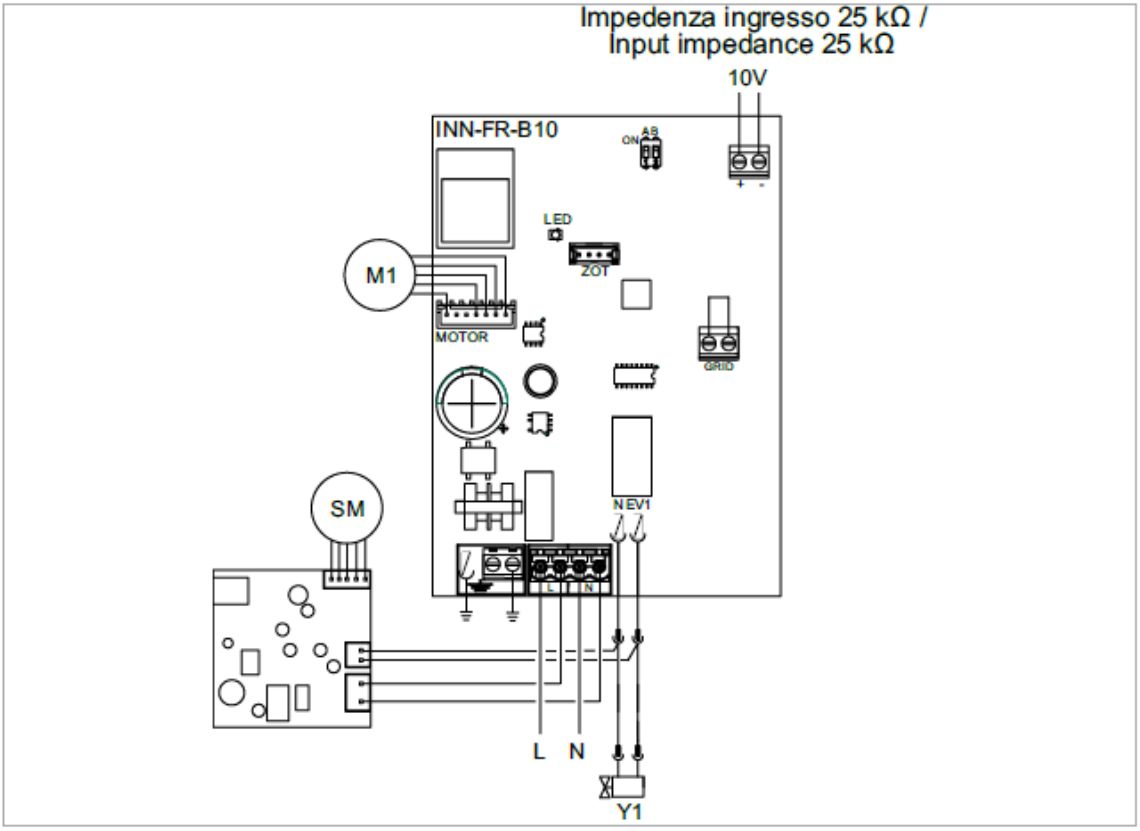

3.5.1 Conexiones con termostatos de 0-10 V

La entrada de 10 V activa la válvula de solenoide Y1 y ajusta el número de rotaciones del ventilador.
La «rampa» de velocidad proporciona un ajuste lineal desde el valor mínimo (400 rpm) hasta el valor máximo (1400 rpm) para valores de tensión ≥ 1,1 V÷10 V de CC.
El motor se apaga con valores inferiores a 1 V de CC.
La válvula Y1 se habilita con una tensión > 1 V de CC y se apaga cuando la misma cae por debajo de 0,9 V de CC.

3.5.2 Señales LED

La luz LED (ref. L) se apaga si la señal de entrada cae por debajo de 0,9 V. Se enciende con valores superiores a 1 V e indica que el funcionamiento es normal.

- Si parpadea 2 veces y se detiene, indica una alarma de motor (por ejemplo, un atasco por cuerpos extraños o un problema con el sensor de rotación).

3.6 Panel y diagrama del cableado del termostato

El control de montaje en pared de un termostato electrónico con interruptor de encendido/apagado, un interruptor de tres velocidades y un interruptor de invierno/verano. Se debe combinar con el Adaptador Termostato 080691. Está equipado con una salida directa para suministrar potencia a una válvula eléctrica y una entrada de sensor de presencia (si está cerrada, el fancoil entra en modo en espera).

L-N	toma de corriente eléctrica de 230 V-50 Hz	**Y1**	Válvula solenoide del agua (salida de 230 V/50 Hz y 1 A)
CP	entrada de sensor de presencia (si está cerrada, el fancoil entra en modo en espera)	**SM**	Motor de pasos (difusor)
EV	Entrada de habilitación	**M1**	Motor del ventilador DC Inverter
V1	Velocidad máxima del ventilador (1400 rpm)		
V2	Velocidad media del ventilador (1100 rpm)		
V3	Velocidad mínima del ventilador (680 rpm)		
V4	Velocidad supersilenciosa (400 rpm)		

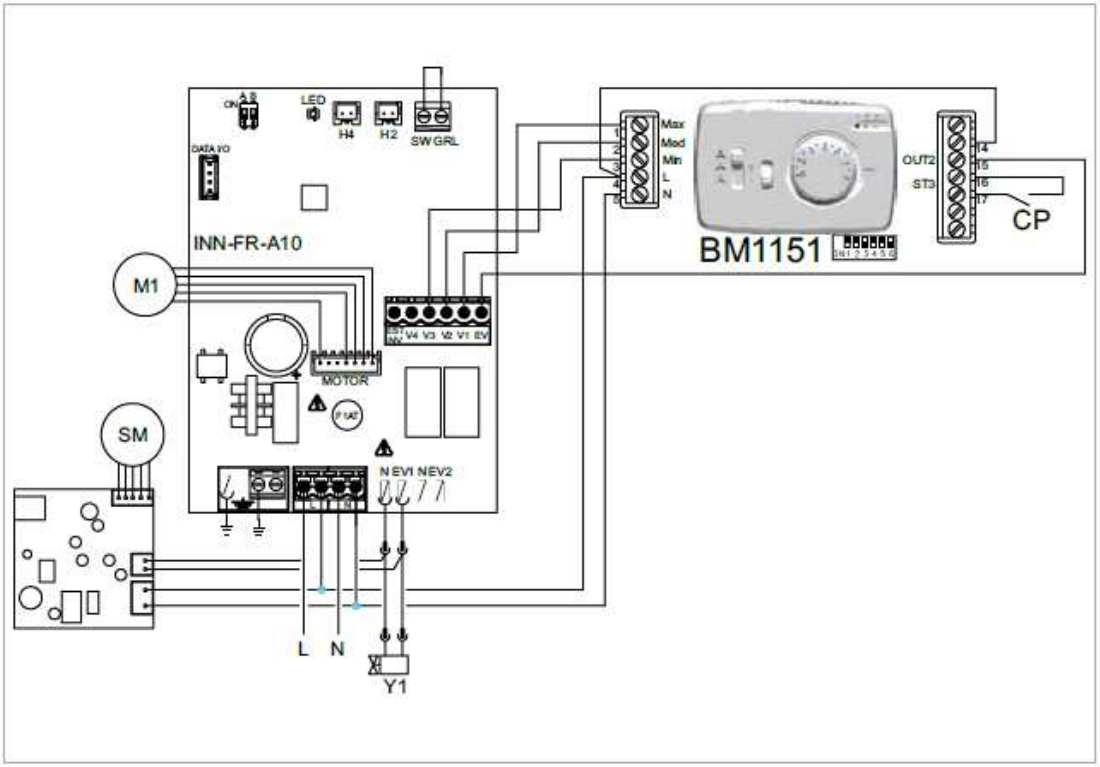

INSTRUCCIONES DE FUNCIONAMIENTO CON CONTROL REMOTO

4.1 Advertencias

- ⚠ No se apoye ni se siente sobre el cuerpo del fancoil para evitar dañarlo.
- ⚠ No mueva manualmente la rejilla horizontal de la salida de aire. Utilice siempre el control remoto para mover la rejilla.
- ⚠ Si hay fugas de agua, deberá apagar el dispositivo inmediatamente y desconectarlo de la toma de corriente. A continuación, llame al Servicio de Atención al Cliente.
- ⚠ El dispositivo no debe instalarse en espacios donde haya gases explosivos o en condiciones de humedad o temperatura fuera de los límites definidos en el manual de instalación.
- ⚠ Limpie periódicamente el filtro de aire tal como se describe en el párrafo correspondiente.

4.2 Gestión del aparato con la pantalla táctil y el mando a distancia

1 Mando a distancia
2 Pantalla táctil

TECLA/PANTALLA:

	Punto de ajuste		Tecla para habilitar solo el modo de calefacción (2)
	Tecla hacia arriba		Tecla de función nocturna
	Tecla hacia abajo		Tecla de control de dirección del flujo de aire
	Tecla de encendido/apagado		Tecla de control de velocidad del ventilador
			Tecla para ajustar la función de temporizador (1)
	Tecla para habilitar solo el modo de refrigeración		Tecla para ajustar la función de temporizador (2)
	Tecla para habilitar solo el modo de deshumidificación		Sensor de luz
	Tecla para habilitar solo el modo de ventilación		Termómetro digital 1÷7 barras: rojo en invierno, azul en verano
	Tecla para habilitar solo el modo de calefacción (1)		Sin usar

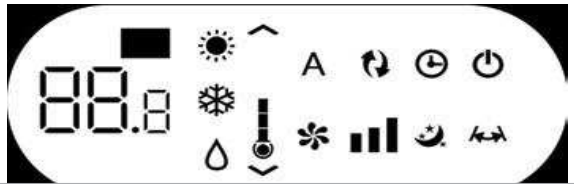

Normalmente la pantalla muestra el estado de funcionamiento (consulte el capítulo Descripción de funciones) y cualquier alarma (consulte el párrafo Pantalla de alarmas).

También puede seleccionar las distintas funciones pulsando los símbolos.

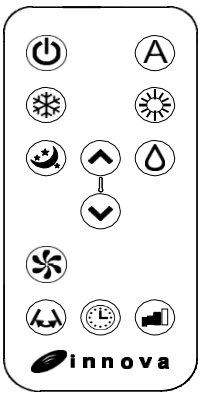

Puede ajustar las distintas funciones pulsando las teclas (consulte el capítulo Función de las teclas).

⚠ El mando a distancia incluido con el dispositivo se ha diseñado para proporcionar la máxima resistencia y una funcionalidad excepcional; sin embargo, debe manejarse con precaución.

Evite:

- dejarlo expuesto a la lluvia, derramar líquido sobre el teclado o tirarlo al agua;
- golpearlo con fuerza o dejarlo caer sobre superficies duras;
- dejarlo en zonas con exposición directa a la luz del sol;
- colocar obstáculos entre el mando a distancia y el dispositivo mientras esté usando el mando a distancia.

Además:

- si se utilizan otros dispositivos en el lugar donde se está usando el mando a distancia (televisiones, radios, equipos de música, etc.), puede experimentar interferencias;
- las lámparas electrónicas y fluorescentes pueden interferir en las comunicaciones entre el mando a distancia y el dispositivo;
- extraiga la batería en caso de inactividad prolongada del mando a distancia.

Inserción de la batería

Utilice solo una batería de litio de 3 V seca CR2025 (incluida) con el mando a distancia. Las baterías usadas deben desecharse de una manera apropiada (WEEE) en los centros especiales de recogida de residuos proporcionados por las autoridades locales.

Para insertar la batería, abra la ranura de la parte inferior del mando a distancia. Asegúrese de insertar la batería con la polaridad +/- adecuada. Cierre la tapa después de insertar la batería.

4.3 Descripción de funciones

Encendido y funcionamiento principal

Para controlar el dispositivo con el mando a distancia o la pantalla táctil, asegúrese de haber activado el interruptor principal de la línea de alimentación (el técnico que instaló el dispositivo puede ayudarle a localizar el interruptor) o introduzca un enchufe en el dispositivo y conéctelo a la toma de corriente del sistema.

Después de llevar a cabo estos pasos, puede activar el sistema pulsando los símbolos en la pantalla táctil o con el mando a distancia. Para mandar comandos a la unidad interior, apunte con la parte delantera del mando a distancia hacia la pantalla de la unidad. El zumbador emitirá un pitido y aparecerá un mensaje en la pantalla para confirmar que se ha habilitado el comando. El alcance máximo para enviar comandos es de unos 8 metros.

Tecla/Pantalla	Funcionamiento
⚠ Las teclas del mando a distancia y de la pantalla táctil realizan la misma función.	
88.8	Cuando se enciende la unidad, los puntos de ajuste preestablecidos aparecen en los 3 dígitos de la pantalla.
∧	• El punto de ajuste de la temperatura ambiente puede oscilar entre 16 y 31 °C. ⚠ No establezca temperaturas demasiado bajas o demasiado altas que sean perjudiciales para la salud, además de un gasto innecesario de energía.
∨	

Tecla/Pantalla	Funcionamiento
	Botón de encendido/apagado
	Pulse la tecla correspondiente para apagar el dispositivo (modo en espera) o encenderlo. El panel de control tiene su propia memoria, por lo que no se perderán las configuraciones en caso de apagón o corte de energía. La tecla se usa para activar o desactivar la unidad en períodos cortos. ⚠ Si piensa dejar el dispositivo inactivo durante un tiempo prolongado, recuerde desactivarlo desconectando la alimentación o retirando el enchufe.
	Modo solo refrigeración
	• Si se activa este modo de funcionamiento, el dispositivo deshumidifica y enfría la habitación.
	• Se puede establecer una temperatura de entre 16 y 31 °C. Si la temperatura establecida es menor que la temperatura ambiente, una vez transcurridos tres minutos (como máximo) el fancoil empezará a funcionar y el dispositivo empezará a suministrar aire frío, ventilando la habitación incluso si el dispositivo alcanza el punto fijo.
	Modo solo deshumidificación
	Si se activa este modo de funcionamiento, el dispositivo deshumidifica la habitación. Esta función es especialmente útil entre estaciones, es decir, en aquellos días (por ejemplo, en días lluviosos) en los que la temperatura es agradable, pero el exceso de humedad causa una sensación de incomodidad. En este modo de funcionamiento, no es necesario ajustar la temperatura ambiente o la velocidad del ventilador, ya que el ventilador circula constantemente a la velocidad mínima. En este modo, es normal que el dispositivo funcione de forma intermitente.
	Modo solo ventilación
	Si activa esta función, el dispositivo activa el ventilador y no ajusta la temperatura o la humedad del aire en la habitación. Este modo le permite ajustar la velocidad del ventilador.
	Modo solo calefacción
	• Si activa este modo de funcionamiento, el dispositivo calienta la habitación.
	• Puede establecer una temperatura entre 16 y 31 °C, y si la temperatura es mayor que la temperatura ambiente, una vez transcurridos tres minutos (como máximo), el compresor se apaga y el aparato empieza a calentar.

	Tecla de función nocturna
	Con el dispositivo encendido y el modo de refrigeración o calefacción seleccionado, si pulsa esta tecla podrá llevar a cabo varias funciones para maximizar el silencio del dispositivo, ahorrando electricidad y ajustando de forma óptima la temperatura para mayor comodidad durante la noche. En este modo, el ventilador se ajusta a la velocidad mínima. Esta función debería activarse justo antes de quedarse dormido. • En el modo de refrigeración, la temperatura establecida aumenta 1 °C tras 1 hora y 1 °C después de 2 horas. Una vez transcurrida la segunda hora, el valor de temperatura no se altera y, tras 6 horas, el dispositivo cambia a modo en espera. • En el modo de calefacción, la temperatura establecida disminuye 1 °C tras 1 hora y 1 °C después de 2 horas. Una vez transcurrida la segunda hora, el valor de temperatura no se altera y, tras 6 horas, el dispositivo cambia a modo en espera. • Esta función no está disponible en los modos de solo deshumidificación, solo ventilación y económico automático, y se puede excluir en cualquier momento (idealmente, cuando se despierte) volviendo a pulsar la tecla. Si establece la función de temporizador a la vez, el dispositivo se apaga después del tiempo preestablecido.
	Control de dirección del flujo de aire
	Al pulsar la tecla apropiada, se puede ajustar la oscilación constante del deflector de flujo de aire, en cuyo caso el símbolo en pantalla estará encendido, o bloquearlo en cualquier posición. ⚠ IMPORTANTE: Nunca fuerce el deflector de flujo manualmente para moverlo. En los modos de refrigeración y deshumidificación, la posición del deflector de flujo se restablece cada 30 minutos para evitar la formación de rocío.
	Control de velocidad del ventilador
	Pulse repetidamente esta tecla para cambiar la velocidad con la siguiente secuencia: mínima, media, máxima y automática. Cuanto mayor sea la velocidad establecida, mayor será el rendimiento del dispositivo (pero también hará más ruido). Si establece la velocidad en Automática (notará que las 3 barras de velocidad se deslizan por la pantalla), el microprocesador ajustará la velocidad automáticamente (cuanto mayor sea la diferencia entre la temperatura ambiente y la temperatura establecida, mayor será la velocidad). La velocidad se reducirá automáticamente cuando la temperatura ambiente alcance gradualmente la temperatura establecida. En el modo de solo deshumidificación y en el modo de función nocturna, no puede ajustar la velocidad, ya que la unidad solo puede funcionar a baja velocidad.

Tecla/Pantalla	Funcionamiento
	Establecimiento de la función de temporizador
	• La lógica de funcionamiento del dispositivo permite al usuario programar libremente cuándo se enciende y cuándo se apaga.
	• Cuando el fancoil esté encendido, puede programarlo para que se apague pulsando la tecla del temporizador y estableciendo el número de horas (de 1 a 24) después de las cuales el dispositivo cambiará a modo en espera. • Cuando el fancoil esté apagado, puede programarlo para que se encienda pulsando la tecla del temporizador y estableciendo el número de horas (de 1 a 24) después de las cuales el dispositivo se encenderá.
	• Después, pulse la tecla Intro.
	Bloqueo de teclas en la pantalla táctil
	• Para bloquear las teclas, deje pulsado el símbolo del temporizador en la pantalla táctil durante 3 segundos. El bloqueo de teclas evitará que el usuario active o desactive funciones desde la pantalla. El símbolo de modo en espera emite señales de luz de forma intermitente cada segundo. • Para desactivar el bloqueo, vuelva a pulsar el símbolo del temporizador durante 3 segundos en la pantalla táctil.

Pantalla de alarmas

En caso de funcionamiento incorrecto, en la pantalla se mostrará un código de alarma. Sin embargo, el dispositivo seguirá llevando a cabo determinadas funciones (consulte la columna FUNCIONAMIENTO).

Alarma que se	Causa	Funcionamiento
E1	Fallo en la sonda de temperatura ambiente (RT).	Se pueden activar normalmente los modos de refrigeración, deshumidificación y calefacción.
E2	Fallo en la sonda de la batería interna (IPT)	Se pueden activar normalmente los modos de refrigeración, deshumidificación y calefacción.
E5	Fallo del motor del ventilador interior	No puede activar ningún modo de funcionamiento.
E7	Pérdida de comunicación con la pantalla*	No puede activar ningún modo de funcionamiento.
CP	Presencia de apertura de contacto (CP)	La unidad se activa solo si el contacto está cerrado. Compruebe la conexión de los terminales.
parpadeo	Temperatura del agua incorrecta	En modo de calefacción, la temperatura del agua es inferior a 30 °C
parpadeo	Temperatura del agua incorrecta	En modo de refrigeración, la temperatura del agua es inferior a 20 °C

Funcionamiento de la unidad si el mando a distancia no está disponible

Si pierde el mando a distancia, se agotan las pilas o el mando a distancia deja de funcionar, puede utilizar el dispositivo con las teclas de la pantalla táctil del aparato.

4.4 Resolución de problemas

Para el usuario es importante distinguir cualquier funcionamiento incorrecto o nivel de rendimiento que difiera de los valores de funcionamiento normales del sistema (consulte las especificaciones técnicas). El usuario puede resolver fácilmente los problemas más comunes llevando a cabo ciertas tareas sencillas (consulte el párrafo Resolución de problemas), mientras que algunas alarmas del sistema requieren que se ponga en contacto con el servicio de asistencia técnica.

⚠ Tenga en cuenta que cualquier intento de reparar el dispositivo por parte de personal no autorizado anula automáticamente cualquier tipo de garantía.

INSTRUCCIONES DE USO CON PANEL DE CONTROL DE MONTAJE EN PARED

5.1 Panel de control electrónico de montaje en pared SMART TOUCH con sonda de temperatura ambiente

El panel de control de montaje en pared 080690 es un termostato equipado con una sonda de temperatura con la posibilidad de controlar uno o varios MAEVO o PAREO (hasta un máximo de 30) equipados con Adaptador Pared 080689 para permitir el control remoto 080690. El panel de control tiene su propia memoria, por lo que no se perderán las configuraciones en caso de apagón o corte de energía.

- ⚠ Cualquier fallo de los terminales individuales conectados no se indicará en el panel de montaje en pared.
- ⚠ Gracias a la sonda de temperatura, se garantiza la función anticongelante, incluso cuando está en modo en espera.
- ⚠ Una vez transcurridos 20 segundos desde la última acción, el brillo del panel se reducirá y en la pantalla aparecerá la temperatura ambiente. Pulse cualquier tecla para restaurar el brillo máximo.

5.2 Pantalla

La pantalla también ofrece información sobre los estados y las alarmas activas mediante 8 símbolos específicos:

A	Funcionamiento automático		Refrigeración activada
	Funcionamiento silencioso		Supervisión activada Parpadeo con contacto de presencia CP cerrado
	Velocidad máxima de ventilación		Indicador de alarma (luz encendida)
	Función nocturna		Indicador de panel apagado
	Calefacción activada		Indicador de resistencia activada

5.3 Función de las teclas

Puede establecer las diversas funciones mediante las 8 teclas retroiluminadas:

+	Temp +: permite aumentar la temperatura establecida		Función nocturna: la velocidad de ventilación se reduce significativamente y la temperatura establecida se cambia automáticamente
—	Temp -: permite reducir la temperatura establecida		Funcionamiento a máxima velocidad: permite ajustar la velocidad máxima de ventilación
	Calefacción/Refrigeración: permite cambiar entre los modos de calefacción y refrigeración		Encendido/Modo en espera: permite activar el dispositivo o ponerlo en modo en espera
AUTO	La velocidad de ventilación se ajustará automáticamente entre un valor mínimo y uno máximo		Funcionamiento silencioso: permite limitar la velocidad de ventilación reduciendo su valor máximo

5.4 Arranque general

Para controlar el dispositivo desde el panel de control, primero tiene que conectarse a la red.
Si se ha instalado un interruptor de potencia principal en la línea de alimentación, debe activarse.

- Arranque el sistema pulsando el interruptor principal

5.5 Activación

Para activar el dispositivo

Tecla	Funcionamiento	Pantalla
	Pulse la tecla Encendido/Modo en espera	De apagado a encendido
AUTO	Al pulsar la tecla de función, selecciona una de los cuatro modos de función posibles.	

5.6 Configuración de los modos de funcionamiento de calefacción/refrigeración

Tecla	Funcionamiento	Pantalla
	Pulse la tecla de Calefacción/Refrigeración durante 2 segundos para alternar entre los modos de funcionamiento de calefacción y refrigeración. La selección se muestra mediante 2 símbolos de calefacción activada o de refrigeración activada que se iluminarán.	
	En el modo de calefacción, el símbolo se enciende cuando el punto de ajuste es mayor que la temperatura ambiente. Ambos se desconectan cuando el punto de ajuste es menor.	
	En el modo de refrigeración, el símbolo se enciende cuando el punto de ajuste es menor que la temperatura ambiente. Ambos se desconectan cuando el punto de ajuste es mayor.	
	En las versiones de 4 tubos con un sistema de regulación automática de refrigeración y calefacción, si los dos 2 símbolos se activan al mismo tiempo, significa se ha alcanzado el punto de ajuste.	

5.7 Modo en espera

Tecla	Funcionamiento	Pantalla
	Pulse la tecla de encendido/modo en espera durante aproximadamente 2 segundos: Si el dispositivo está en estado «en espera» (no está funcionando), no hay señal de luz en la pantalla.	Off

Si el control está en este modo de funcionamiento, se garantiza la función anticongelante. Si la temperatura ambiente cae por debajo de los 5 °C, se activan la salida de válvula de solenoide del agua caliente y el generador de calor.

5.8 Selección de temperatura

Tecla	Funcionamiento	Pantalla
+ / −	Utilice las dos teclas de aumento y reducción para establecer la temperatura ambiente deseada que se muestra en la pantalla de tres dígitos.	20.5

El intervalo de ajuste oscila entre 16 y 28 °C, con una resolución de 0,5 °C, pero el sistema también permite los valores fuera de intervalo 5 °C y 40 °C (excepto en modo automático). Estos valores se deberán establecer solo durante períodos de tiempo cortos. Después de este tiempo, deberá ajustar la selección a un valor intermedio.
El control es muy preciso. Establézcalo en el valor que desee y espere a que ejecute el ajuste en función de la temperatura ambiente real que detecte.

5.9 Funcionamiento automático

Tecla	Funcionamiento	Pantalla
AUTO	Mantenga pulsada la tecla AUTO. La activación de la función se indicará con el símbolo correspondiente en pantalla.	A

La velocidad de ventilación se ajustará automáticamente entre un valor mínimo y un valor máximo, en función de la distancia real entre la temperatura ambiente y el punto de ajuste prestablecido basándose en un algoritmo de tipo PI.

5.10 Funcionamiento silencioso

Tecla	Funcionamiento	Pantalla
	Mantenga pulsada la tecla Silencio. La activación de la función se indicará con el símbolo correspondiente en pantalla.	

La velocidad de ventilación está limitada a un valor máximo más reducido.

5.11 Función nocturna

Tecla	Funcionamiento	Pantalla
	Mantenga pulsada la tecla de función nocturna. La activación de la función se indicará con el símbolo correspondiente en pantalla.	

Al seleccionar este modo de funcionamiento, la velocidad de ventilación se reduce significativamente y la temperatura establecida cambia automáticamente de la siguiente forma:

- baja 1° C transcurrida una hora y otro grado tras 2 horas en la función de calefacción;
- sube 1° C transcurrida una hora y otro grado tras 2 horas en la función de calefacción;
-

5.12 Funcionamiento a máxima velocidad de ventilación

Tecla	Funcionamiento	Pantalla
	Mantenga pulsada la tecla Funcionamiento máx. La activación de la función se indicará con el símbolo correspondiente en pantalla.	

En este modo de funcionamiento, obtendrá inmediatamente una salida de potencia máxima tanto en la calefacción como en la refrigeración.
Tras alcanzar la temperatura ambiente deseada, deberá seleccionar uno de los otros tres modos de funcionamiento para aumentar la comodidad térmica y acústica.

5.13 Bloqueo de teclas

Tecla	Funcionamiento	Pantalla
+	Pulse las teclas + y - a la vez durante 3 segundos para activar el bloqueo local de todas las teclas. La confirmación se representa con el texto bL en pantalla. El usuario no podrá realizar ningún ajuste y aparecerá el texto bL cada vez que se pulse una tecla. Repita la secuencia para desbloquear las teclas.	bL
–		

5.14 Reducción de brillo mínimo

Una vez transcurridos 20 segundos desde la última acción, el brillo del panel disminuirá para un uso más cómodo del dispositivo durante la noche y en la pantalla se mostrará la temperatura ambiente.
Si este nivel de brillo sigue siendo molesto, puede apagar la pantalla por completo.

Tecla	Funcionamiento	Pantalla

+	Con el panel apagado, pulse la tecla + durante 5 segundos hasta que aparezca el texto 01 en pantalla. Utilice la tecla - para bajar el valor a 00 y espere 20 segundos para comprobar si la configuración es correcta.	00

5.15 Desactivación

Tecla	Funcionamiento	Pantalla
⏻	Pulse la tecla de encendido/modo en espera durante aproximadamente 2 segundos: Si el dispositivo está en estado «en espera» (no está funcionando), no hay señal de luz en la pantalla.	Off

El control garantiza la función anticongelante aunque esté establecido en espera.

5.16 Ajuste de desviación de la sonda de temperatura ambiente

En algunos casos, es posible que los valores detectados no representen la temperatura real debido al hecho de que la sonda está ubicada en la sección inferior del dispositivo.
Utilice esta función para ajustar el valor medido que se muestra en pantalla dentro de un rango de +/- 10 °C en intervalos de 0,1 °C. Utilice este ajuste con cuidado y solo después de haber detectado desviaciones reales con respecto a la temperatura ambiente con una herramienta fiable.

Tecla	Funcionamiento	Pantalla
–	Con el panel apagado, mantenga pulsada la tecla - durante 6 segundos para acceder al menú desde el que puede ajustar (con las teclas + y -) desde –10 a +10 K en intervalos de 0,1 K. Cuando transcurran 20 segundos desde la última acción llevada a cabo, el panel se apagará y el valor se guardará.	00.0

5.17 Apagado de larga duración

En caso de apagado estacional o vacaciones, lleve a cabo los siguientes pasos:

- Desactive el dispositivo.
- Ponga el interruptor del sistema principal en «Off».

⚠ La función anticongelante no está activada.

5.18 Señales de error

Error	Pantalla
Fallo de la sonda de temperatura ambiente (ubicada dentro del termostato).	⚠ E1
Fallo o conexión de una sonda de temperatura ambiente remota doble en uno de los dos fancoils conectados.	⚠ E2

5.19 Panel electrónico con modulación continua para conexión remota del termostato

El panel electrónico para control remoto permite el control de todas las funciones del fancoil desde el Control Pared 080690.
Puede conectar al Control Pared táctil hasta 30 fancoils que se controlarán en pantalla (con comandos simultáneos para todos los fancoils).
Se puede instalar en todas las versiones; el panel tiene un LED que indica el estado y si hay algún fallo.
Los principales parámetros de funcionamiento, el punto de ajuste y la temperatura ambiente se transmiten desde el Control Pared 080690 a todos los terminales conectados en la red, garantizando un funcionamiento regular.
Para la gestión de los fancoils, consulte las instrucciones de este panel de control.
La sonda de temperatura del agua con 10 Ω ubicada en la batería del dispositivo puede soportar el mínimo en funciones de calefacción (30 °C) y el máximo en funciones de refrigeración (20 °C).

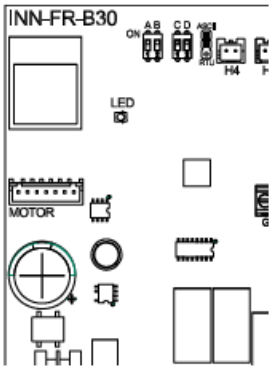

5.20 Señales LED (ref. A)

●	LED verde: Indica que el dispositivo está funcionando. Parpadea en caso de fallo.	●	LED apagado: el dispositivo se ha detenido o no recibe corriente.

Error	**Pantalla**
Error de comunicación: El panel incluye una función que permite el intercambio de información continuo en la línea serial con el Control Pared 080690. Si la señal falla durante más de cinco minutos, se muestra el error relativo y se desactiva el dispositivo.	6 parpadeos + pausa
Fallo del motor del ventilador (por ejemplo, atasco debido a cuerpos extraños o fallo en el sensor de rotación).	2 parpadeos + pausa
Fallo en la sonda de temperatura del agua. En este caso, asegúrese de que la sonda tenga una resistencia de 10 kΩ.	3 parpadeos + pausa
Solicitud de agua insatisfecha detectada por la sonda H2 (más de 20 °C en refrigeración, menos de 30 °C en calefacción). El ventilador se detendrá hasta que la temperatura alcance un valor adecuado para satisfacer la solicitud*.	1 parpadeo + pausa

* Si después de suministrar corriente al equipo, el panel detecta la sonda de agua, se producirá el arranque con umbrales máximos y mínimos de temperatura del agua.
El panel también puede funcionar sin sonda, en cuyo caso se ignorarán los umbrales de detención del ventilador.

MANTENIMIENTO RUTINARIO

6.1 Mantenimiento

Seguir una rutina de mantenimiento es esencial para que el fancoil conserve su eficiencia, seguridad y fiabilidad con el paso del tiempo.

6.2 Limpieza exterior

- ⚠ Desconecte la unidad de la toma de corriente antes de cada tarea de limpieza o mantenimiento. Para ello, apague el interruptor de alimentación.
- ⚠ Espere a que los componentes se enfríen para evitar quemaduras.
- ⚠ No utilice esponjas abrasivas o detergentes abrasivos o corrosivos, ya que podría dañar las superficies pintadas.

Limpie las superficies externas del fancoil MAEVO con un paño suave humedecido con agua.

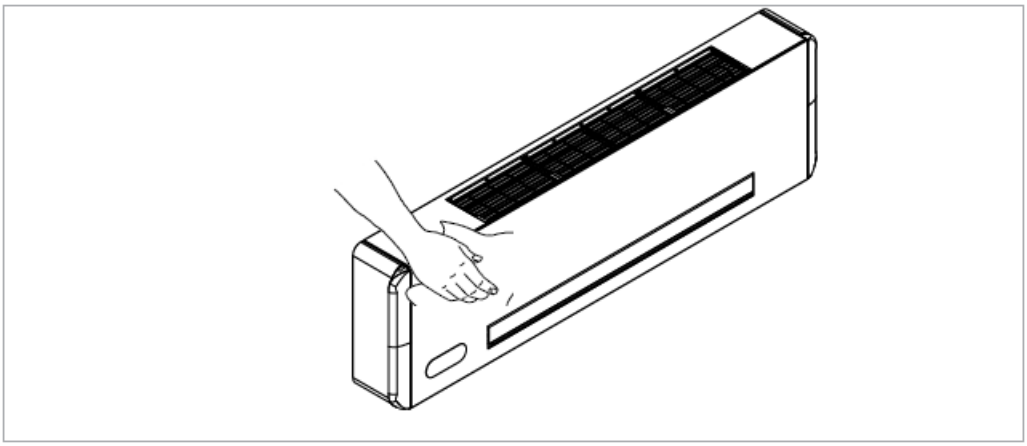

6.3 Limpieza del filtro de succión de aire

Lleve a cabo las siguientes acciones tras un funcionamiento prolongado y para calcular la concentración de impurezas en el aire, o si piensa reiniciar el sistema tras un período de inactividad prolongado.

Extracciónde l filtro

- Retire el filtro. Para ello, levántelas ligeramente y gírelas hasta que salgan de su carcasa.
- Tire del filtro horizontalmente y hacia arriba para retirar el filtro.

A	Filtro
B	Retirada del filtro

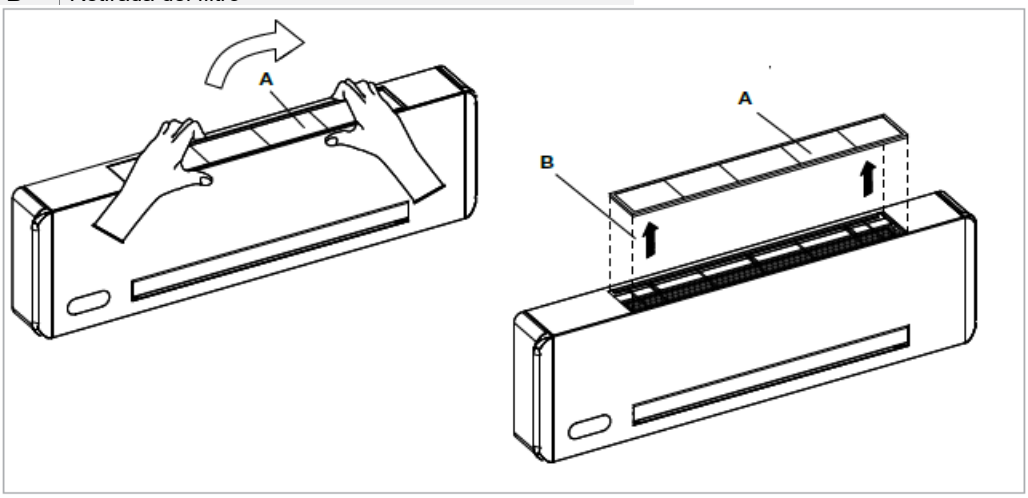

Limpieza del filtro

- Aspire el polvo del filtro con una aspiradora.
- Limpie el filtro con agua corriente sin utilizar detergentes o disolventes y déjelo secar.
- Vuelva a montar el filtro en el fancoil, prestando especial atención en introducir la aleta inferior en su carcasa.

⛔ Se prohíbe el uso del dispositivo sin el filtro de malla.

⚠ El dispositivo incluye un interruptor de seguridad que impide que el ventilador arranque si el panel móvil falta o no está colocado correctamente.

⚠ Después de limpiar el filtro, compruebe si el panel está montado correctamente.

A	Filtro

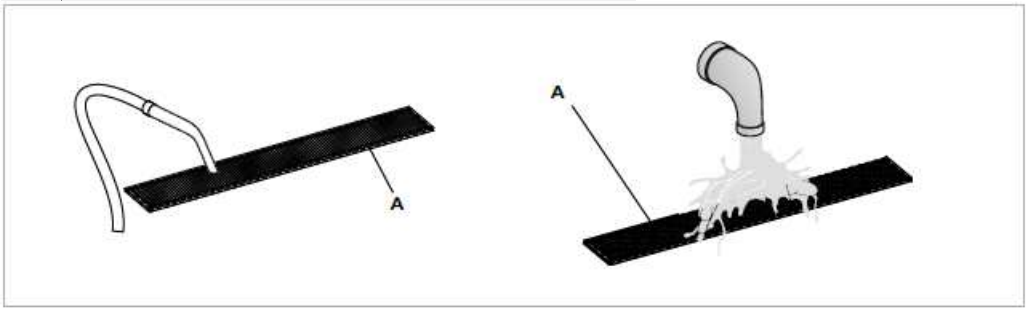

6.4 Sugerencias para ahorrar energía

- Mantenga los filtros limpios.
- En la medida de lo posible, mantenga cerradas las puertas y las ventanas de las ubicaciones con sistemas de climatización.
- Durante el verano y en la medida de lo posible, limite la entrada de los rayos del sol en las habitaciones con sistemas de climatización (utilice cortinas, persianas, etc.).

RESOLUCIÓN DE PROBLEMAS

⚠ En caso de fugas de agua o funcionamiento anómalo, desconecte el dispositivo de la toma de corriente de inmediato y cierre las llaves de agua.

⚠ Si detectara alguna de las anomalías que se indican a continuación, no intente solucionarlo por su cuenta; póngase en contacto inmediatamente con personal cualificado o un centro de asistencia técnica.

- La ventilación no se inicia aunque el circuito de agua esté lleno de agua caliente o fría.
- El dispositivo pierde agua en modo Calefacción.
- El dispositivo pierde agua en modo Refrigeración.
- El dispositivo genera demasiado ruido.
- Hay condensación en el panel frontal.

7.1 Tabla de resolución de problemas

Las reparaciones las deberá realizar un centro de asistencia técnica especializado.

Efecto	Causa	Soluciones
La ventilación está retrasada con respecto a los nuevos ajustes de funcionamiento o temperatura.	La válvula de circuito tarda un tiempo en abrirse, por lo que el agua fría o caliente tarda en circular dentro del dispositivo.	Espere 2 o 3 minutos a que la válvula de circuito se abra.
El dispositivo no activa la ventilación.	Falta agua fría o caliente en el sistema.	Asegúrese de que el generador de calor o el refrigerador de agua estén encendidos.
La ventilación no se inicia aunque el circuito de agua esté lleno de agua caliente o fría.	La válvula hidráulica permanece cerrada	Desmonte el cuerpo de la válvula y compruebe si se ha restaurado la circulación del agua.
		Compruebe el funcionamiento de la válvula por separado con una potencia de 230 V. Si no funciona, es posible que el problema esté en el control electrónico.
	El motor de ventilación se ha atascado o quemado.	Compruebe los bobinados y asegúrese de que el ventilador rote
	El cableado no es correcto.	Compruebe todo el cableado.
El dispositivo pierde agua en modo Calefacción.	Hay fugas en las conexiones hidráulicas del sistema.	Compruebe la fuga y refuerce las conexiones.
	Hay fugas en la unidad de válvulas.	Compruebe el estado de las juntas.
Hay condensación en el panel frontal.	Se desprende aislamiento térmico.	Compruebe que los aislamientos térmicos y acústicos están bien colocados, prestando especial atención al aislamiento frontal ubicado sobre la bobina aleteada.
Hay gotas de agua en la rejilla de ventilación.	Las condiciones de humedad elevada (>60 %) pueden generar condensación, especialmente a velocidades de ventilación mínimas.	En cuanto el nivel de humedad relativa baja, el fenómeno desaparece. No obstante, el dispositivo no funcionará de forma incorrecta si caen unas cuantas gotas de agua dentro.
El dispositivo pierde agua en modo Refrigeración.	La bandeja del agua de condensación	Vierta despacio una botella de agua en la sección inferior de la batería para comprobar el drenaje; si es necesario, limpie la bandeja y/o mejore la inclinación del tubo de descarga.
	El tubo de descarga del agua de condensación no tiene la inclinación necesaria para corregir el drenaje.	
	Los tubos de conexión y la unidad de válvulas no están bien aislados.	Compruebe el aislamiento de los tubos.
El dispositivo genera demasiado ruido.	El ventilador toca la estructura.	Compruebe si los filtros están sucios y límpielos si es necesario.
	El ventilador no está equilibrado.	El desequilibrio genera vibraciones excesivas en el aparato; reemplace el ventilador.
	Compruebe si los filtros están sucios y límpielos si es necesario.	Limpie los filtros.

Condiciones de garantía

DOCUMENTO A CONSERVAR POR PARTE DEL USUARIO

Garantía contractual

- Según Real Decreto Legislativo 1/2007 de 16 de Noviembre, este aparato otorga al consumidor una garantía legal efectiva, a partir de la fecha de recepción del producto.

- La duración de la garantía es de 2 años a partir de la instalación o comprar y no debe exceder sin comprobante los 30 meses a partir de la fecha de fabricación.

- La garantía cubre el cambio o la entrega de partes que se hayan probado como defectuosas, así como los costes de trabajo, viaje y transporte excluyendo cualquier tipo de indemnización.

- La garantía no cubre los daños causados a partir de una instalación no reglamentaria, una red de abastecimiento que no cumpla con el vigente RETB, se realice un uso anómalo o un incumplimiento de las prescripciones de las instrucciones de uso.

Validez de la garantía

- Las condiciones para la validez de la garantía son la instalación y la colocación del aparato por parte de un instalador profesional, el uso reglamentario y el mantenimiento según las indicaciones de nuestras instrucciones de uso.

- La reclamación de servicios de sustitución en el sentido de indemnización no es posible bajo ningún concepto.

- Puesto que nos esforzamos constantemente en mejorar nuestros materiales, pueden aparecer, sin previo aviso, modificaciones consideradas útiles por nuestros servicios técnicos y comerciales.

- Las caracterizaciones, mediciones e indicaciones en nuestros documentos tienen una función informativa y no representan en absoluto una obligación por parte de nuestra empresa.