5 m 100 m

Ibérica del Calor TEL 91 887 01 54

SANIPRO®

Ref. 0100900

Triturador adaptable

ENTRADAS Y EVACUACIÓN

Es un triturador-bombeador especialmente diseñado para evacuar las aguas usadas procedentes de un inodoro de salida horizontal junto a una ducha, un lavabo y un bidé.
Es para uso doméstico.

- FUNCIONAMIENTO SILENCIOSO.
- EVACUA LAS AGUAS DE UN CUARTO DE BAÑO COMPLETO.
- SU POTENTE MOTOR EVACUA LAS AGUAS HASTA 5 METROS DE ALTURA.

PRINCIPIO DE FUNCIONAMIENTO

- Funciona con un sistema de presostato de nivel: al tirar de la cadena, el nivel de agua sube dentro del depósito y la presión acciona el sistema. Las cuchillas se ponen en funcionamiento y, a la vez, la turbina evacua agua y partículas a través del tubo de evacuación.
- El ciclo de trituración tarda entre 5 y 10 segundos según la cantidad de agua y la altura a evacuar. Las cuchillas se pueden poner en funcionamiento varias veces dentro de un mismo ciclo.

CURVA DE POTENCIA

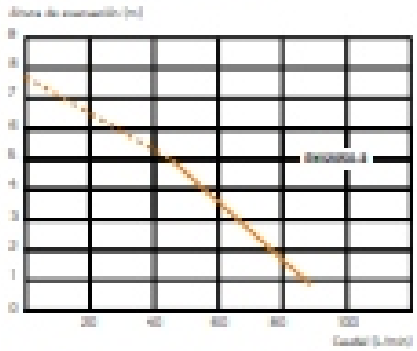
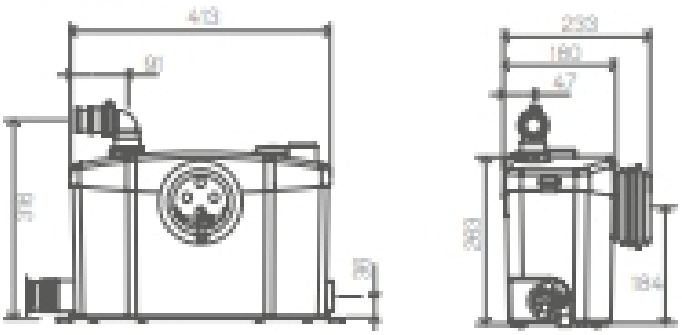
MEDIDAS (MM)